INFORMĀCIJA PAR PRODUKTU

STYLEA

5925XGI065L51-11 DOM23x43,6

EAN 4031582342239



Attēls var atšķirties no oriģinālā produkta

VEIKTSPĒJA

Ruļļa veiktspēja	●●●○○
Kustības troksnis	●●●○○
Nodilums	●●●○○
Korozijas izturīgs	●●●●○

PAMATA ATRIBŪTI

Produkta nosaukums	Stylea
Korpusa tips	Grozāmais atbalsta ritenis ar riteņu bremzi
Standarta	EN12528 - Mebeļu atbalsta riteņi
Kravnesība pie 3 km/h	50 kg
Elektrovadītspējīga	Jā
Nerūsējošais	Nē
Statiskā kravnesība	100 kg
Temperatūras diapazons (minimālais)	-10 °C
Temperatūras diapazons (maksimālais)	40 °C
Kopējais augstums	91,5 mm
Kopējais platums	46 mm

KRONŠTEINIS

Mājokļa materiāls	Poliamīds
Dakšas forma	Dubultā riteņa kronšteinis
Grozāmais gultnis	Grozāms stienis
Pagrieziena rādiuss	77 mm
Grozāms savienojums	154 mm
Kupola diametrs	23 mm

RITENIS

Korpusa materiāls	Poliamīds, elektrovadītspējīgs
Protektora materiāls	Termoplastiskas gumija, elektrovadoša
Gūltnis	Cuscinetto piano con distanziale
Ass	Kniedēts
Izplešanās armatūra	Bez vītņu aizsarga
Diametrs	65 mm
Protektora platums	7 mm

UZSTĀDĪŠANA

Uzstādīšanas veids	Aklā atvere B10 uzstādīšanai
Skrūves atveres diametrs	11 mm

Vācijas dizaineru klubs

Interzum balva

«IF Design» balva

© Copyright 2026 TENTE International GmbH

STYLEA

5925XGI065L51-11 DOM23x43,6

EAN 4031582342239

BETTER MOBILITY. BETTER LIFE.

Produkta rasējumi

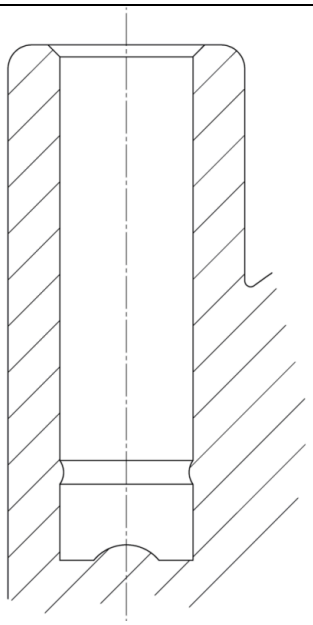

Vācijas dizaineru klubs

Interzum balva

«IF Design» balva

© Copyright 2026 TENTE International GmbH