INFORMĀCIJA PAR PRODUKTU

PURETECH

PVR 125x37-Ø12 HL44

EAN 4031582321265



Attēls var atšķirties no oriģinālā produkta

VEIKTSPĒJA

Ruļļa veiktspēja	●●●○○
Kustības troksnis	●●●●○
Nodilums	●●●○○
Korozijas izturīgs	●●●○○

PAMATA ATRIBŪTI

Produkta nosaukums	Puretech
Korpusa tips	Ritenis
Standarta	EN12532 - Transporta aprīkojums
Kravnesība pie 4 km/h	100 kg
Elektrovadītspējīga	Nē
Nerūsējošais	Nē
Statiskā kravnesība	200 kg
Temperatūras diapazons (minimālais)	-20 °C
Temperatūras diapazons (maksimālais)	60 °C
Kopējais svars	0,47 kg

RITENIS

Korpusa materiāls	Polipropilēns
Protektora materiāls	Cietā gumija, melna
Gūltnis	Cuscinetto a rulli
Ritenis krāsa	Grafīta melna (RAL9011)
Izplešanās armatūra	Bez vītņu aizsarga
Diametrs	125 mm
Protektora platums	37 mm
Ass atveres diametrs	12 mm
Rumbas garums	44 mm
Korpusa platums	37 mm
Protektora cietība (A)	80 Krasts A

© Copyright 2026 TENTE International GmbH

PURETECH

PVR 125x37-Ø12 HL44

EAN 4031582321265

Pasūtījuma numurs 00030955

Produkta rasējumi

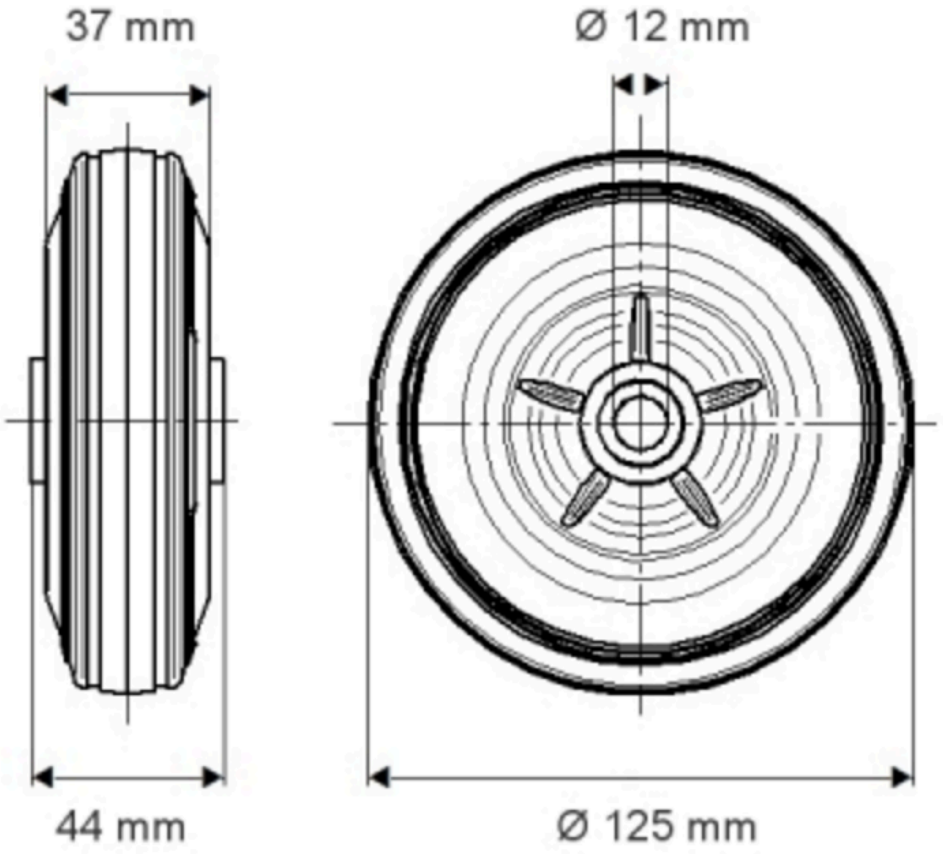

© Copyright 2026 TENTE International GmbH