INFORMAȚII DESPRE PRODUS

AGILA

2477PJP075P40

EAN 4031582050431



Imaginea poate fi diferită de produsul original

PERFORMANȚĂ

Performanța rolei	●●●○○
Zgomot de mișcare	●●●●○
Atriție	●●●○○
Rezistență la coroziune	●●●○○

ATRIBUTELE DE BAZĂ

Nume produs	Agila
Tip	Roată pivotantă Rola cu Blocare totală
Standard	EN12530 - Roți pentru dispozitive
Capacitate de încărcare la 3 km/h	75 kg
Conductiv electric	Nu
Inoxidabil	Nu
Capacitate de încărcare statică	150 kg
Interval de temperatură (minim)	-20 °C
Interval de temperatură (maxim)	60 °C
Înălțime totală	100 mm
Lățime totală	43 mm
Greutate totală	0,34 kg

FURCA

Materialul de construcție	Tablă de oțel, medie
FormăFurcă	Larg
Rulment pivotant	Două curse de mingi
Culoare	Pasivat în albastru
Offset	24 mm
Raza de pivotare	80 mm
Interferență pivotantă	160 mm
Diametru cupolă	43 mm

ROATĂ

Material pentru corp	Polipropilenă
Material al benzii de rulare	Cauciuc termoplastic
Lagăr	Rulment cu bile de precizie
Roată	Gri argintiu (RAL7001)
Protecție pentru filet	Cu protecție pentru filet
Diametru	75 mm
Benză de rulare	25 mm
Lățimea corpului	25 mm
Duritatea benzii de Benză de rulare (A)	87 Pe malul A

RACORD

Tip ajustare	Placă pătrată
Lungime placă	60 mm
Lățimea plăcii	60 mm
Lungime orificiu placă (minim)	38 mm
Lungime orificiu placă (maximă)	48 mm
Lățimea orificiului plăcii (minim)	38 mm
Lățimea orificiului plăcii (maximă)	48 mm
Diametru orificiu placă	6,3 mm

© Copyright 2026 TENTE International GmbH

AGILA

2477PJP075P40

EAN 4031582050431

Numărul de comandă 00004470

Desene ale produsului

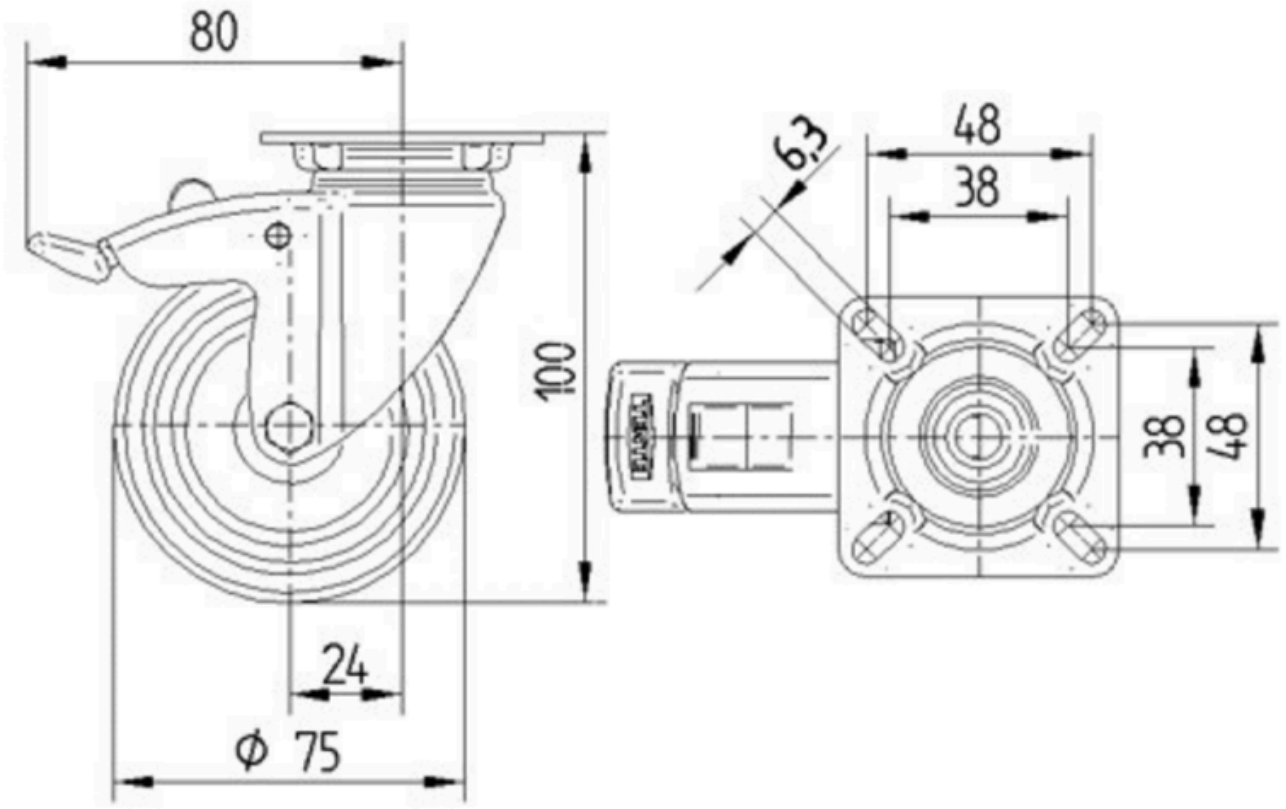

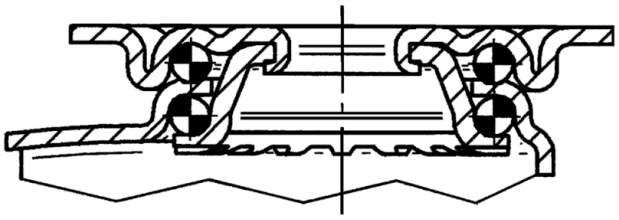

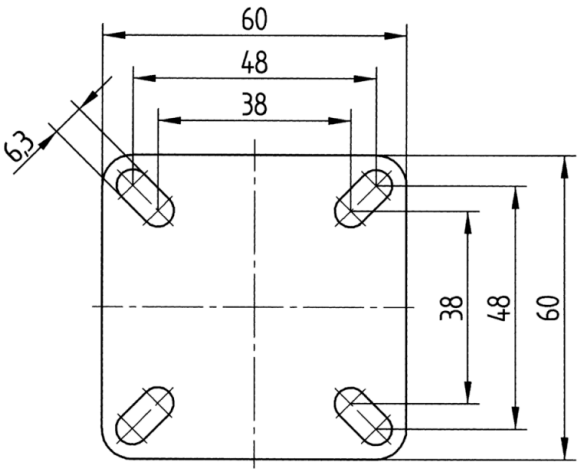

© Copyright 2026 TENTE International GmbH