PRODUCTINFORMATIE

AGILA

2478DYK075P60-67X60

EAN 4031582344523



Afbeelding kan afwijken van het oorspronkelijke product

PRESTATIES

Rolprestaties	●●●○○
Bewegingsgeluid	●●●●○
Slijtage	●●●○○
Corrosiebestendigheid	●●●○○

KERNKENMERKEN

Productnaam	Agila
Type	Bokwiel
Standaard	EN12530 - Hulpmiddelen zwenkwielen
Draagvermogen bij 3 km/h	55 kg
Elektrisch geleidend	Ja
Roestvrij	Nee
Statisch draagvermogen	110 kg
Temperatuurbereik (minimaal)	-20 °C
Temperatuurbereik (maximaal)	60 °C
Totale hoogte	100 mm
Totale breedte	43 mm
Totaal gewicht	0,29 kg

BEHUIZING

Materiaal van de behuizing	Staalplaat, medium
Vork Vorm	Breed
Kleur	Blauw gepassiveerd
Diameter koepel	43 mm

WIEL

Materiaal wielkern	Plaatstaal
Materiaal loopvlak	Massief rubber, zwart, elektrisch geleidend
Lagering	Conisch kogellager
Wielkleur	Blauw gepassiveerd
Afdekkapjes	Met draadbeschermer
Diameter	75 mm
Breedte Loopvlak	25 mm
Breedte wielkern	25 mm
Hardheid van het Loopvlak (A)	80 Shore A

FITTING

Type bevestiging	Rechthoekige plaat
Lengte plaat	67 mm
Breedte plaat	60 mm
Lengte plaatgat (minimaal)	40 mm
Lengte plaatgat (maximaal)	48 mm
Breedte plaatgat (minimaal)	40 mm
Breedte plaatgat (maximaal)	48 mm
Diameter plaatgat	6,3 mm

© Copyright 2026 TENTE International GmbH

AGILA

2478DYK075P60-67X60

EAN 4031582344523

Bestelnummer 00028590

Producttekeningen

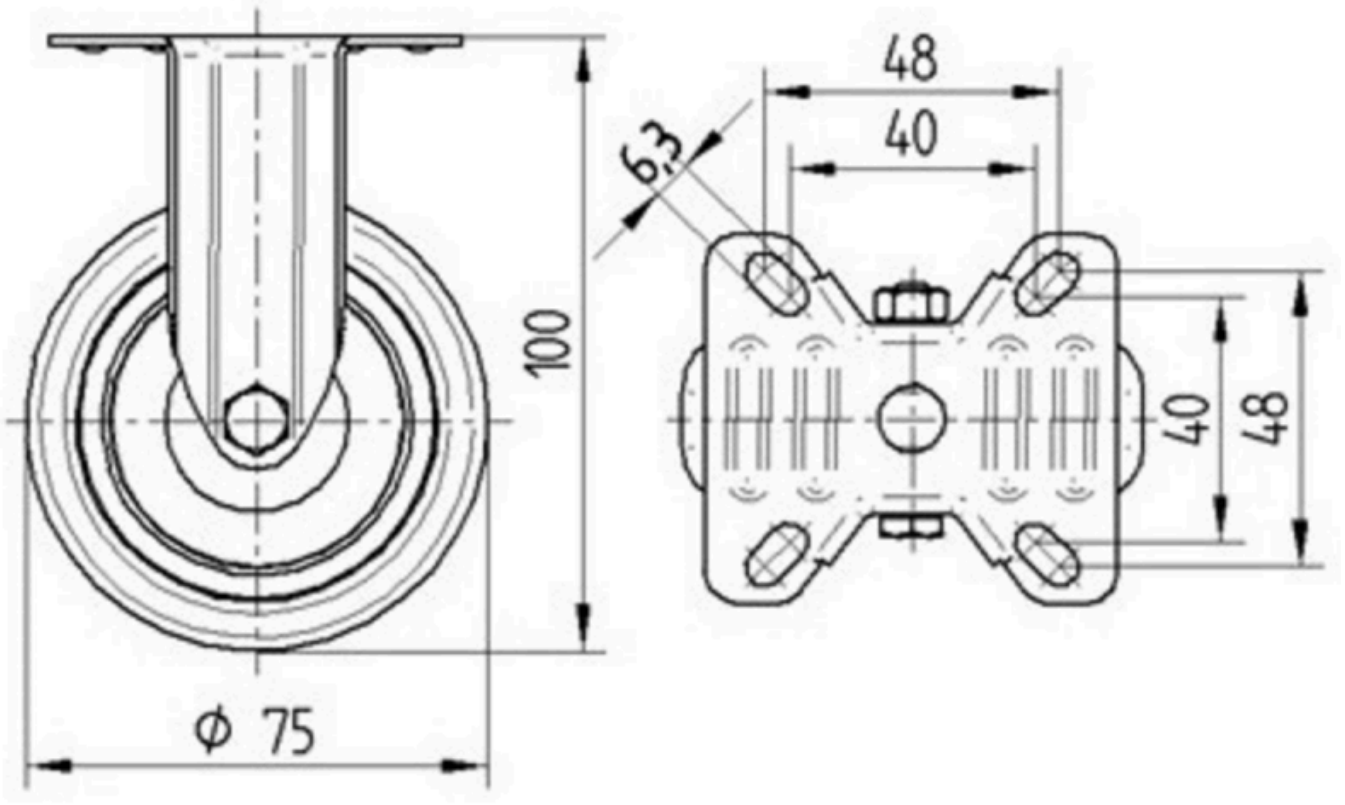

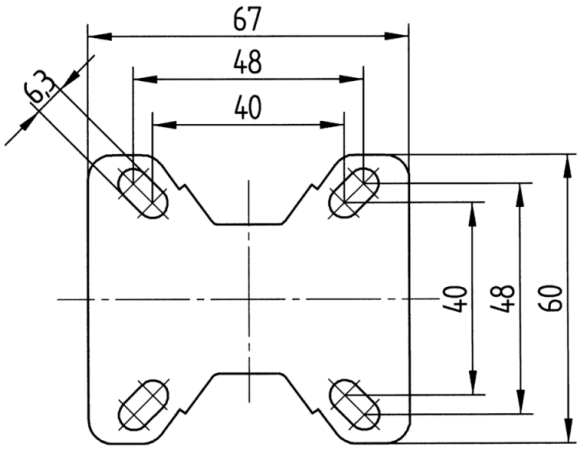

© Copyright 2026 TENTE International GmbH