PRODUKTINFORMATION

ALPHA STAINLESS

8470UOD080P30-11

EAN 4031582377149



Billedet kan afvige fra det oprindelige produkt

YDEEVNE

Rullemodstand	●●●●○
Kørselsstøj	●●○○○
Abrasion	●●●●●
Rustbeskyttelse	●●●●●

PRIMÆRE EGENSKABER

Produktnavn	Alpha stainless
Type	Drejeligt Hjul
Standard	EN12532 – Transportudstyr
Belastning ved 4 km/t	150 kg
Elektrisk ledende	Nej
Rustfri	Ja
Belastning Statisk	300 kg
Temperaturområde (minimum)	-25 °C
Temperaturområde (maksimum)	80 °C
Byggehøjde	108 mm
Samlet vægt	0,66 kg

GAFFEL

Materialer til boliger	Rustfri stål, tungt
Gaffel Form	Bred
Drejekrans	Drejekrans med dobbelt kuglekrans
Farve	Rustfri stål
Udladning	44,5 mm
Udfaldsradius	84,5 mm
Udfaldsdiameter	169 mm

HJUL

Fælgmateriale	Polyamid
Hjulbanemateriale	Identisk med Hjulfælg
Leje	Rulleleje , Rustfri
Aksel	Skruet med møtrik
Diameter	80 mm
Hjulbane bredde	34 mm
Hårdhed af Hjulbane (D)	75 Shore D

MONTERING

Monteringstype	Bolthul
Bolt Huldiameter	11 mm

© Copyright 2026 TENTE International GmbH

ALPHA STAINLESS

8470UOD080P30-11

EAN 4031582377149

BETTER MOBILITY. BETTER LIFE.

Product Drawings

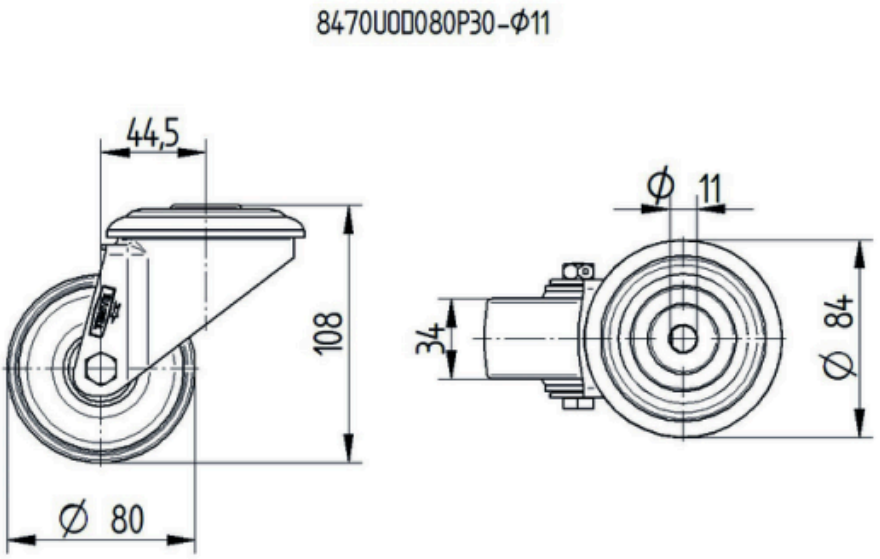

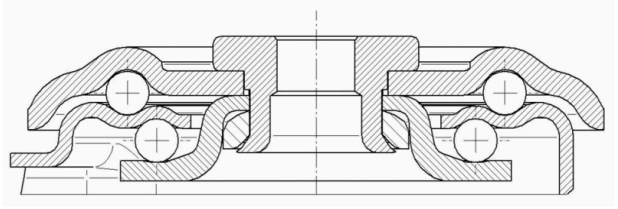

© Copyright 2026 TENTE International GmbH