ИНФОРМАЦИЯ ЗА ПРОДУКТА

GALEA

5077YGP100P60-90x70

EAN 4031582353501



Изображението може да се различава от оригиналния продукт

ИЗПЪЛНЕНИЕ

Производителност на ролката	●●●○○
Шум от движение	●●●○○
Привличане	●●●○○
Устойчив на корозия	●●●●○

ОСНОВНИ АТРИБУТИ

Име на продукта	Galea
Тип	Въртящ се Колело с Пълно заключване
Стандартен	EN12530 – Изделителни колела
Товароносимост при 3 км/ч	100 kg
Електропроводим	Да
Неръждаемост	Не
Статичен Товароносимост	200 kg
Температурен диапазон (минимален)	-20 °C
Температурен диапазон (максимален)	60 °C
Обща височина	138 mm
Общо тегло	0.5 kg

ВИЛКА

Материал на корпуса	Полиамид
Форма Вилица	Затворен
Въртящ се лагер	Две състезания с топка
Изместване	40 mm
Интерференция при завъртане	205 mm

КОЛЕЛО

Материал на тялото	Полипропилен, електропроводим
Материал на реазбата	Термопластичен каучук, електропроводим
Лагер	Прецизен сачмен лагер
Предпазители за резби	С предпазно устройство за резба
Диаметър	100 mm
Ширина на Резба	30 mm
Твърдост на Резба (A)	87 Бръснач A

ПРИЛЯГАНЕ

Тип на фитинга	Правоъгълна плака
Дължина на плаката	90 mm
Ширина на плаката	70 mm
Дължина на отвора на плаката (минимална)	60 mm
Дължина на отвора на плаката (максимална)	70 mm
Ширина на отвора на плаката (минимална)	50 mm
Ширина на отвора на плаката (максимална)	55 mm
Диаметър на отвора на плаката	8 mm

© Copyright 2026 TENTE International GmbH

GALEA

5077YGP100P60-90x70

EAN 4031582353501

BETTER MOBILITY. BETTER LIFE.

Чертежи на продукта

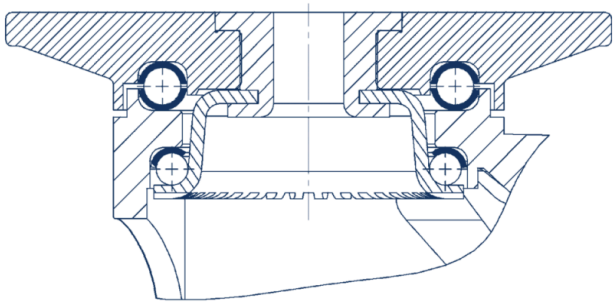

© Copyright 2026 TENTE International GmbH