INFORMAZIONI DI PRODOTTO

AGILA

2477PIO075P30-11

EAN 4031582361803



L'immagine può differire dal prodotto originale

PRESTAZIONI

Prestazioni di rotolamento	●●●○○
Rumore	●●●○○
Attrito	●●●○○
Resistenza alla corrosione	●●●○○

ATTRIBUTI PRINCIPALI

Nome del prodotto	Agila
Tipo	Ruota girevole con freno totale
Standard	EN12530 - Ruote per dispositivi
Portata a 3 km/h	60 kg
Elettricamente conduttivo	No
Inossidabile	No
Portata statica	120 kg
Intervallo di temperatura (minimo)	-20 °C
Intervallo di temperatura (massimo)	60 °C
Altezza totale	100 mm
Peso complessivo	0,31 kg

SUPPORTO

Materiale di costruzione	Lamiera di acciaio, media
Forma della forcella	Largo
Cuscinetto del supporto	Doppio giro di sfere
Colore	Passivato blu
Disassamento	24 mm
Raggio di piroettamento	80 mm
Ingombro di piroettamento	160 mm

RUOTA

Materiale del corpo	Polipropilene
Materiale del battistrada	Gomma piena, antitraccia
Cuscinetto	Cuscinetto piano
Parafili	Senza parafili
Diametro	75 mm
Larghezza battistrada	25 mm
Durezza del Battistrada (A)	80 Shore A

FISSAGGIO

Tipo di fissaggio	Foro per vite
Diametro del foro	11 mm
Suggerimento	Le ruote possono essere montate con viti standard di qualsiasi lunghezza.

© Copyright 2026 TENTE International GmbH

AGILA

2477PIO075P30-11

EAN 4031582361803

BETTER MOBILITY. BETTER LIFE.

Disegni del prodotto

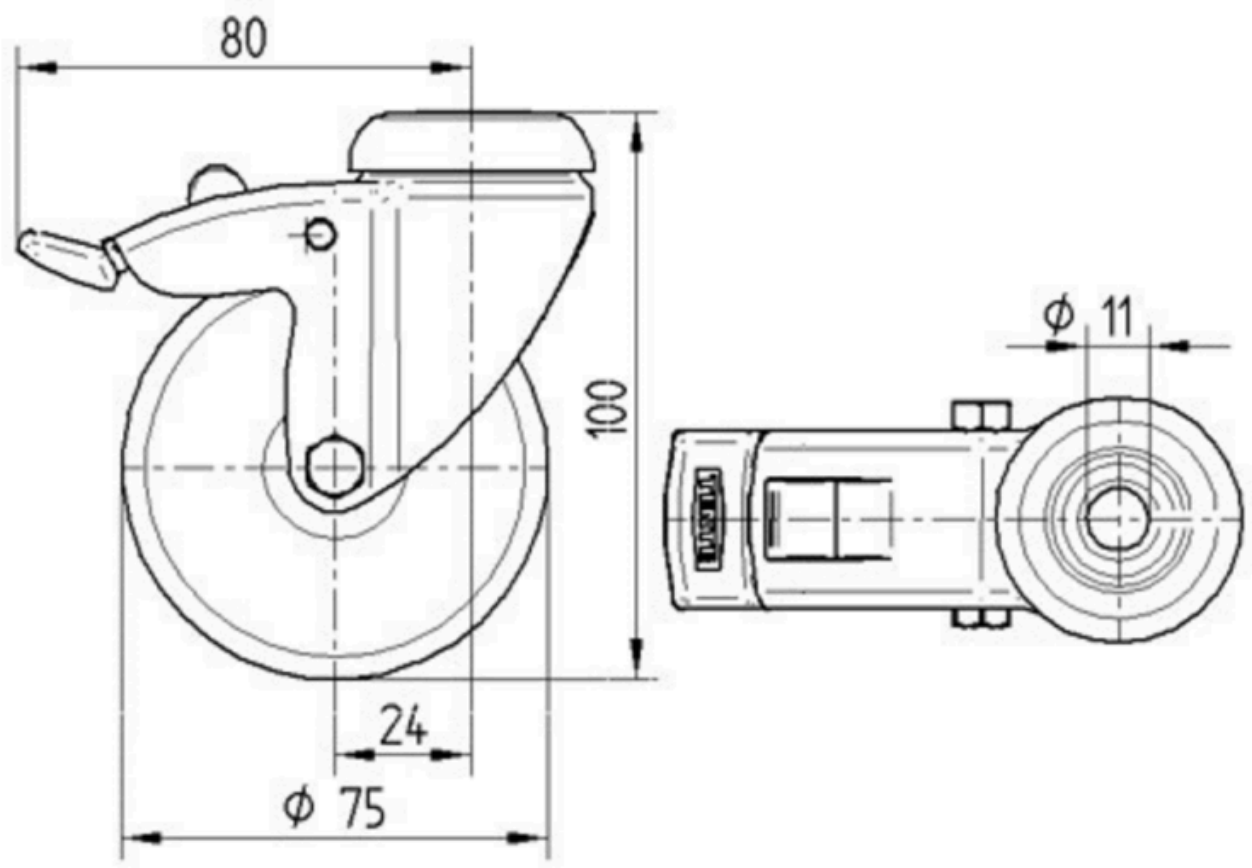

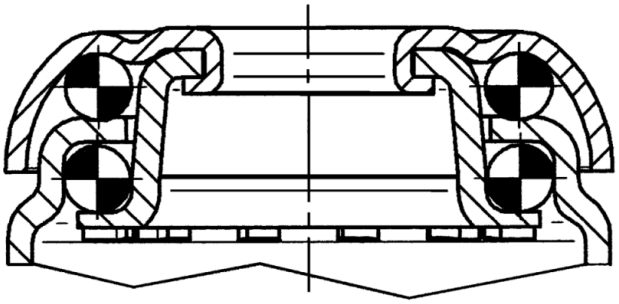

© Copyright 2026 TENTE International GmbH