PRODUKTINFORMATION

SOCKET

Kunststoff Huelse R40-21/11

EAN 4031582090185



Billedet kan afvige fra det oprindelige produkt

YDEEVNE

Rustbeskyttelse	●●●○○

PRIMÆRE EGENSKABER

Produktnavn	Socket
Type	Tilbehør
Belastning ved 3 km/t	40 kg
Elektrisk ledende	Nej
Rustfri	Nej
Belastning Statisk	80 kg
Byggehøjde	36 mm
Samlet vægt	0,01 kg

MONTERING

Monteringstype	Syntetisk Hylse, firkantet
Boltdiameter	21 mm

SOCKET

Kunststoff Huelse R40-21/11

EAN 4031582090185

Bestillingsnummer 00009045

Produkttegninger

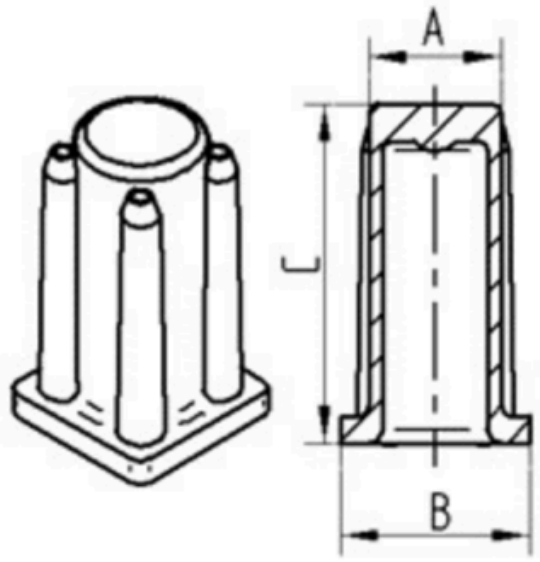

Bezeichnung	A	B	C
R40-16x16	16	20	36
R40-17x17	17	19	36
R40-18x18	18	20	36
R40-21x21	21	23,5	36
R40-22x22	22	24,5	36
R40-23x23	23	25,5	36
R40-26x26	26	30	36

© Copyright 2026 TENTE International GmbH