ИНФОРМАЦИЯ О ПРОДУКТЕ

INTEGRAL TWIN

2944UAP150R26-28S45 D 9002 4xM8

EAN 4031582302561



Изображение может отличаться от оригинального продукта

ПРОИЗВОДИТЕЛЬНОСТЬ

Производительность рулона	●●●●●
Шум движения	●●●○○
Исчезновение	●●●●○
Устойчивость к коррозии	●●●○○

ОСНОВНЫЕ АТРИБУТЫ

Название продукта	Integral twin
Тип	Поворотное Колесная опора с центральным, полным или Тормоз направления
Стандартный	EN12531 - Больничные подставки для кроватей
Грузоподъемность при 3 км/ч	150 kg
Грузоподъемность при 4 км/ч	150 kg
Электропроводящий	Нет
Нержавеющая сталь	Нет
Грузоподъемность статическая	450 kg
Диапазон температур (минимальный)	-25 °C
Диапазон температур (максимальный)	80 °C
Общая высота	175 mm
Общая ширина	75 mm
Общий вес	1,42 kg
Сертификация	Протестировано и контролируется TÜV Süd

КРОНШТЕЙН

Материал корпуса	Стальной лист, средний
Форма Вилы	Кронштейн сдвоенного Колесо
Повортный узел	Прециссионый шариковый подшипник
Цвет	Серый белый (RAL9002)
Офсет (Смещение)	45 mm
Радиус поворота	124 mm
Поворотное соединение	248 mm
Диаметр купола	70 mm

КОЛЕСО

Материал корпуса	Полиамид
Материал протектора	Полиуретан, Инжекционный
Подшипник	Прециссионый шариковый подшипник
Цвет Колесо	Серый белый (RAL9002)
Защита от проводов	С защитой резьбы
Диаметр	150 mm
Ширина Протектор	15 mm
Ширина тела	15 mm
Твердость Протектор (A)	92 Береговая A
Твердость Протектор (D)	42 Береговая D

ФИТИНГ

Тип фитинга	Стержень с Кулачковое отверстие для профильных стержней
Диаметр Болт	28 mm
Длина Болт	96 mm
Положение резьбы Болт	19 mm
Количество монтажных отверстий Болт	4

Немецкая награда за Дизайн

Награда Red Dot Дизайн Award

© Copyright 2026 TENTE International GmbH

INTEGRAL TWIN

2944UAP150R26-28S45 D 9002 4xM8

EAN 4031582302561

Номер заказа 990033077

Чертежи изделия

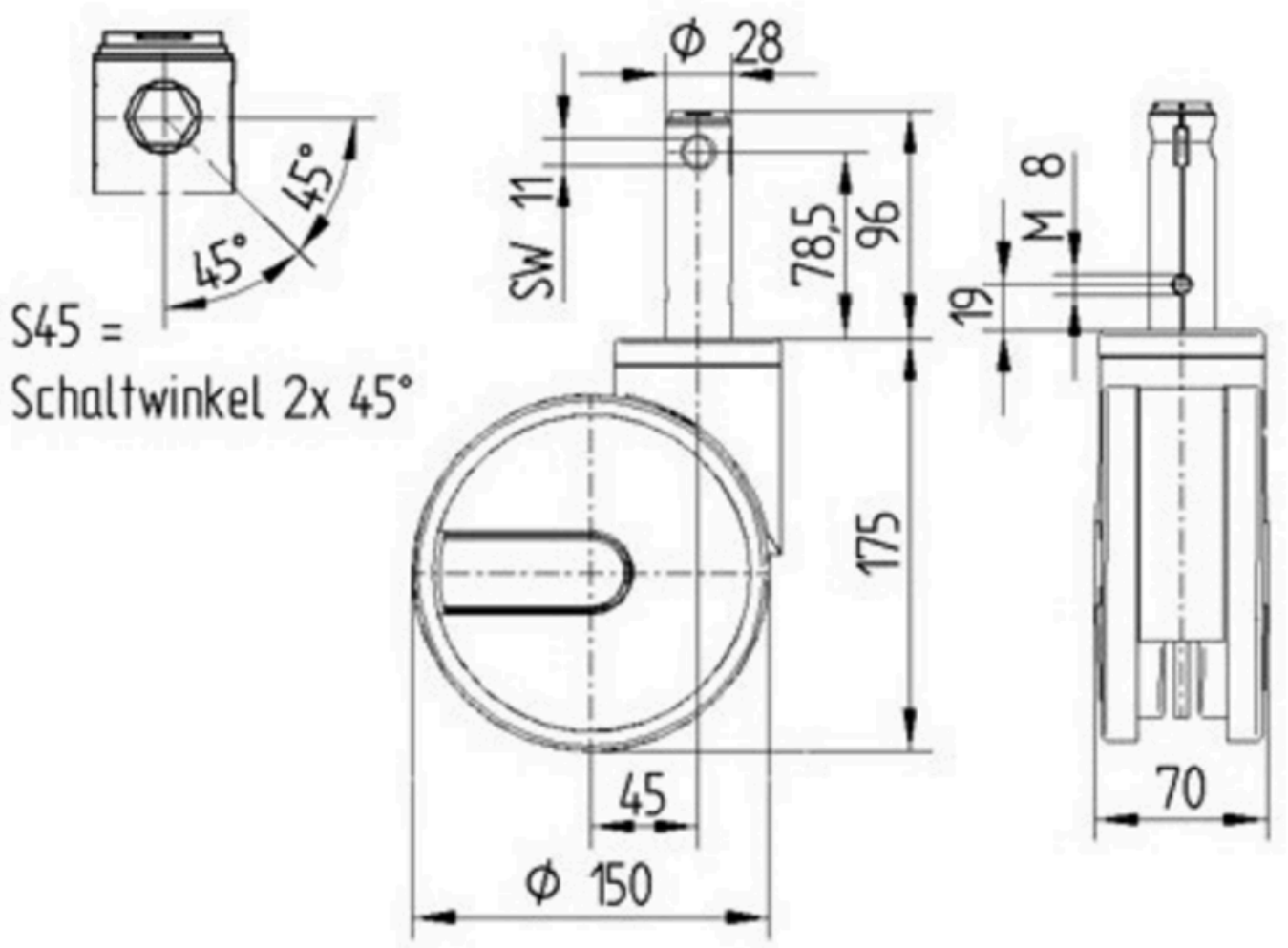

Немецкая награда за Дизайн

Награда Red Dot Дизайн Award

© Copyright 2026 TENTE International GmbH