제품 정보

MAXTECH

PALANCA TRANSMISION 28mm S45

EAN 4031582456387



이미지는 원래 제품과 다를 수 있습니다.

성능

부식방지	●●●○○

핵심 속성

제품명	Maxtech
하우징 유형	액세서리
전기 전도성	아니요
스테인리스	아니요
전체 체중	0.06 kg

© Copyright 2026 TENTE International GmbH

MAXTECH

PALANCA TRANSMISION 28mm S45

EAN 4031582456387

BETTER MOBILITY. BETTER LIFE.

제품 도면

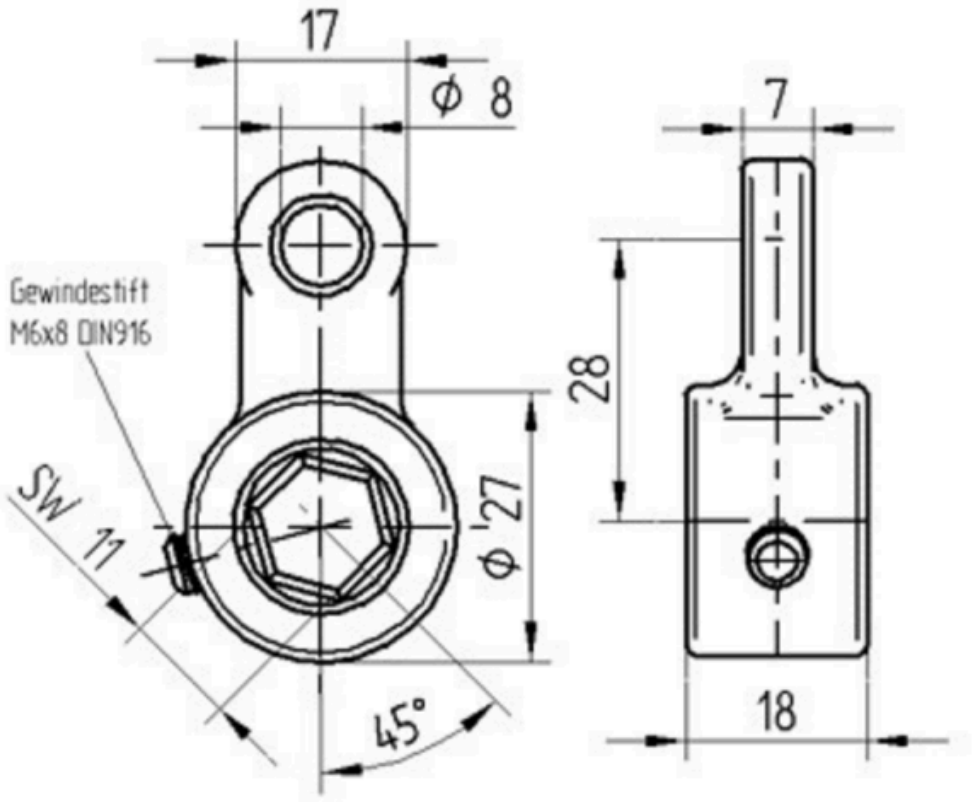

© Copyright 2026 TENTE International GmbH