ИНФОРМАЦИЯ ЗА ПРОДУКТА

INTEGRAL

2046XSX200R26-28S45 D 9002 4xM8 W

EAN 4031582342086



Изображението може да се различава от оригиналния продукт

ИЗПЪЛНЕНИЕ

Производителност на ролката	●●●○○
Шум от движение	●●●○○
Привличане	●●●●○
Устойчив на корозия	●●●○○

ОСНОВНИ АТРИБУТИ

Име на продукта	Integral
Тип	Въртящ се Колело с централно , Пълно заключване
Стандартен	EN12531 – Легло за болнични заведения
Товароносимост при 3 км/ч	150 kg
Товароносимост при 4 км/ч	150 kg
Електропроводим	Да
Неръждаемост	Не
Статичен Товароносимост	450 kg
Температурен диапазон (минимален)	-25 °C
Температурен диапазон (максимален)	80 °C
Обща височина	229 mm
Обща ширина	70 mm
Общо тегло	1.59 kg
Сертифициране	Тествано и наблюдавано от TÜV Süd

ВИЛКА

Материал на корпуса	Стоманен лист, среден
Форма Вилица	Затворен
Въртящ се лагер	Прецизен сачмен лагер
Цвят	Сиво бяло (RAL9002)
Изместване	60 mm
Радиус на завъртане	160 mm
Интерференция при завъртане	320 mm
Диаметър на купол	70 mm

КОЛЕЛО

Материал на тялото	Полиамид, електропроводим
Материал на реазбата	Полиуретан, екструдирано електропроводим
Лагер	Прецизен сачмен лагер, запечатан Изолиран
Цвят Резба	Шисти в сиво (подобен RAL7015)
Цвят на Колело	Сива шистичка (RAL7015)
Предпазители за резби	Интегрирана нишка
Диаметър	200 mm
Ширина на Резба	35 mm
Ширина на тялото	35 mm
Твърдост на Резба (D)	59 Бръснач D

ПРИЛЯГАНЕ

Тип на фитинга	Щифт с Отвор за ексцентрик за профилни профили
Диаметър на Болт	28 mm
Дължина на Болт	96 mm
Позиция на резбата на Болт	19 mm
Количество отвори за монтаж на Болт	4
Намек	Перещите се легла трябва да бъдат Изолиран в зоната за поставяне от производителя на болничното легло.

IF награда за Дизайн

Награда за Дизайн Red Dot

© Copyright 2026 TENTE International GmbH

INTEGRAL

2046XSX200R26-28S45 D 9002 4xM8 W

EAN 4031582342086

TENTE
BETTER MOBILITY. BETTER LIFE.

Чертежи на продукта

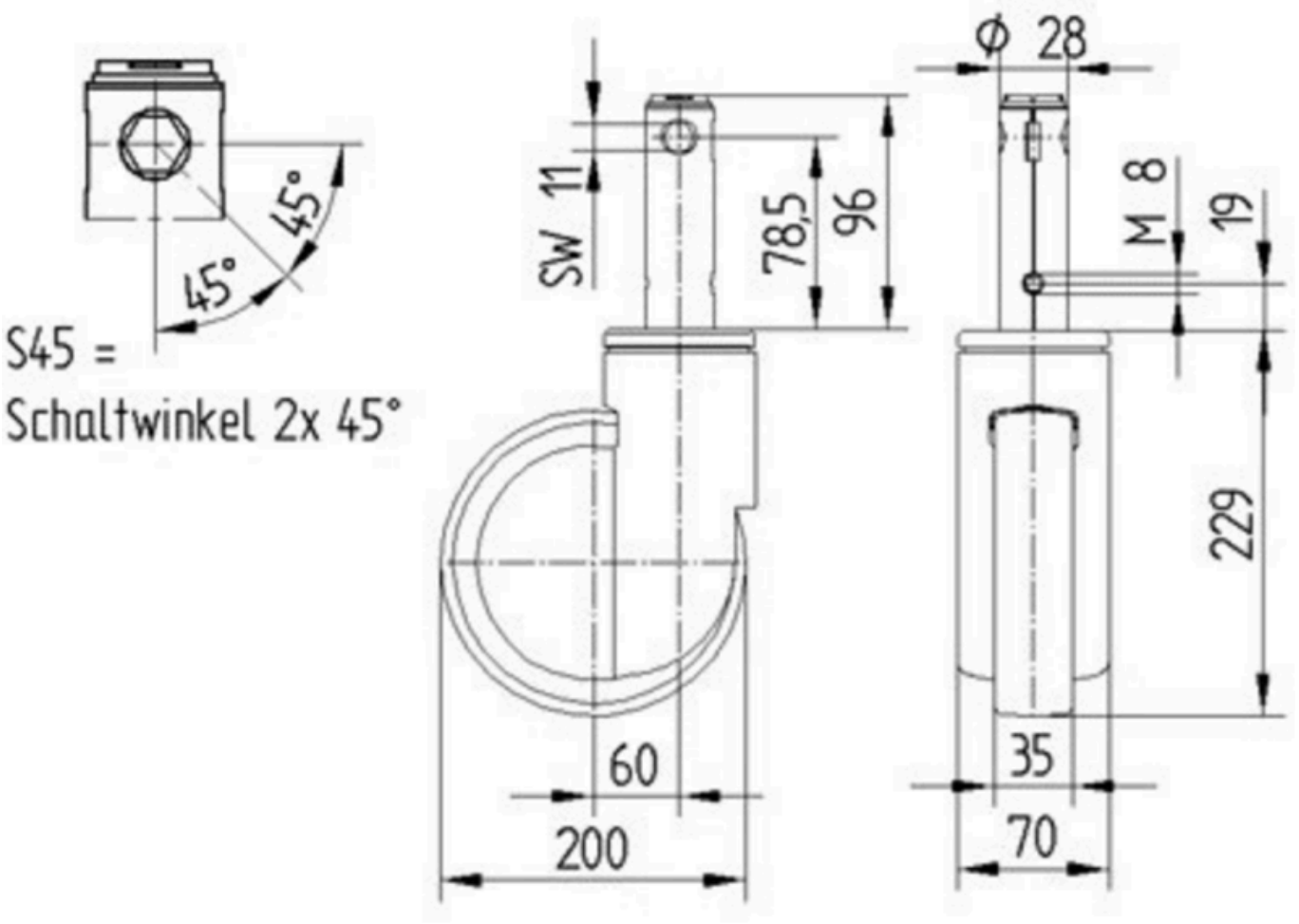

IF награда за Дизайн

Награда за Дизайн Red Dot

© Copyright 2026 TENTE International GmbH