제품 정보

ELASTECH

IEP 100x40 HL45 asm.

EAN 4031582319668



이미지는 원래 제품과 다를 수 있습니다.

성능

롤 성능	●●●●○
움직임 소음	●●●●●
내마모성	●●●○○
부식방지	●●●○○

핵심 속성

제품명	Elastech
하우징 유형	휠
표준	EN12532 - 운송 장비
4km/h에서의 적재 용량	200 kg
전기 전도성	아니요
스테인리스	아니요
정지 중 하중용량	400 kg
온도 범위(최소)	-20 °C
온도 범위(최대)	85 °C
전체 체중	0.51 kg

휠

Tread hardness	부드러운
차체 재질	알루미늄
트레드 재질	탄성 타이어, 검은색, 가황
베어링	정밀 볼 베어링
휠 색상	메탈릭
스레드 가드	스레드가드 없음
직경	100 mm
트레드 폭	40 mm
차축 홀 직경	8 mm
허브 길이	45 mm
차체 너비	40 mm
트레드의 경도(A)	68 Shore A

© Copyright 2026 TENTE International GmbH

ELASTECH

IEP 100x40 HL45 asm.

EAN 4031582319668

주문 번호 00002341

제품 도면

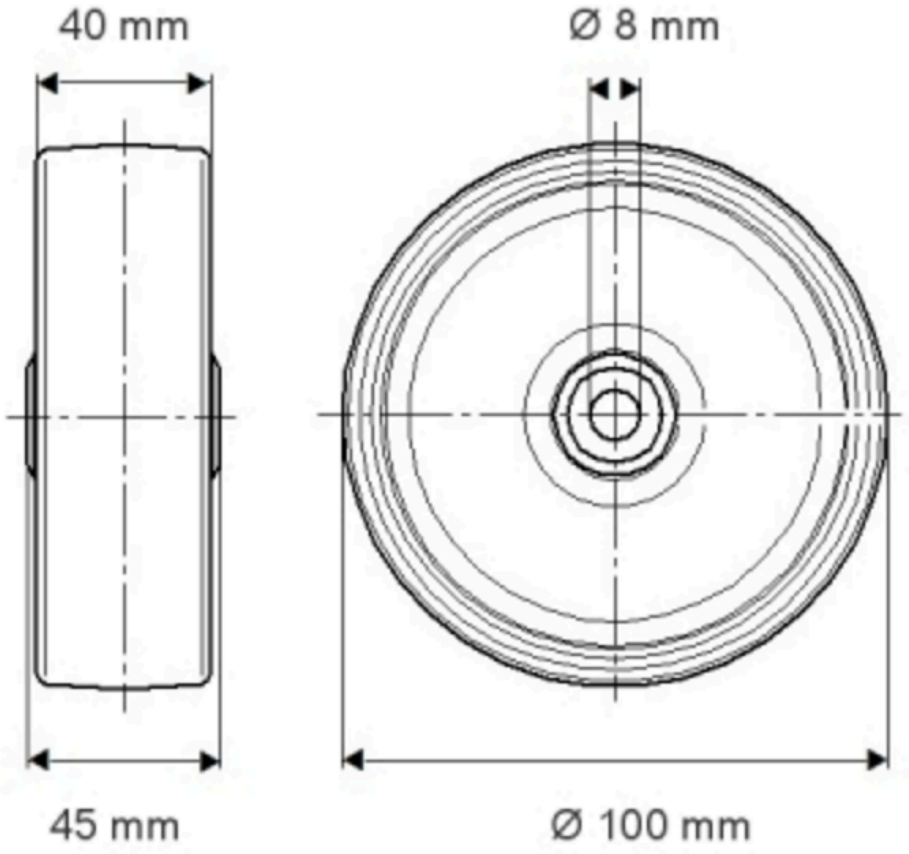

© Copyright 2026 TENTE International GmbH

ELASTECH

IEP 100x40 HL45 asm.

EAN 4031582319668

주문 번호 0000234

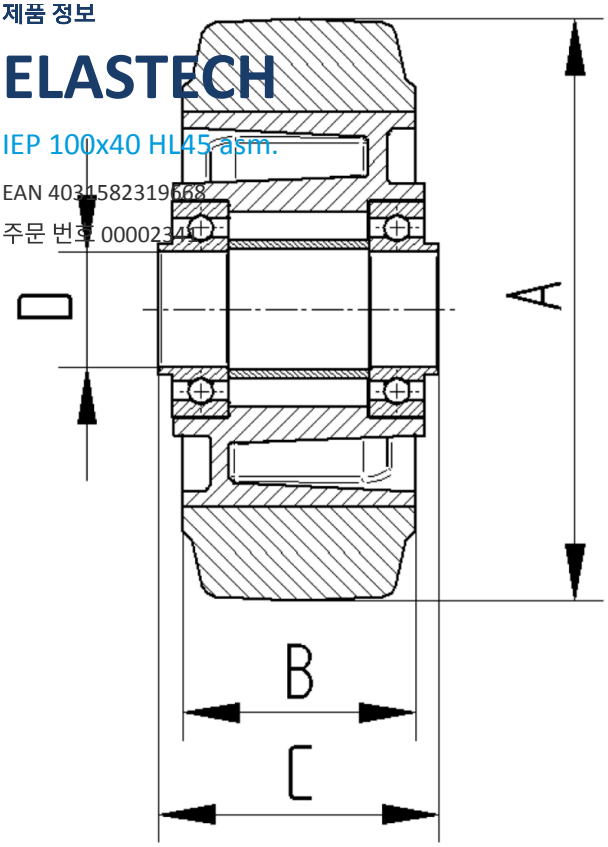

BETTER MOBILITY. BETTER LIFE.

© Copyright 2026 TENTE International GmbH