ИНФОРМАЦИЯ ЗА ПРОДУКТА

ALPHA

8476UFX160P67 OH200 brake-asm

EAN 4031582380545



Изображението може да се различава от оригиналния продукт

ИЗПЪЛНЕНИЕ

Производителност на ролката	●●●●○
Шум от движение	●●●●●
Привличане	●●●○○
Устойчив на корозия	●●●●●

ОСНОВНИ АТРИБУТИ

Име на продукта	Alpha
Тип	Въртящ се Колело с централно , Пълно заключване
Стандартен	EN12532 - Транспортно оборудване
Товароносимост при 4 км/ч	250 kg
Електропроводим	Не
Неръждаемост	Не
Статичен Товароносимост	500 kg
Температурен диапазон (минимален)	-20 °C
Температурен диапазон (максимален)	80 °C
Обща височина	200 mm
Обща ширина	99 mm
Общо тегло	1.88 kg

ВИЛКА

Материал на корпуса	Неръждаемост стомана, тежка
Форма Вилица	Обхват
Въртящ се лагер	Две състезания с топка
Цвят	Неръждаемост стомана
Изместване	55 mm
Радиус на завъртане	143.5 mm
Интерференция при завъртане	287 mm
Диаметър на купол	96 mm

КОЛЕЛО

Tread hardness	мек
Материал на тялото	Полиамид
Материал на реазбата	Еластична гума, без маркировка, вулканизирана
Лагер	Прецизен сачмен лагер, запечатан Изолиран
Ос	Завинтен с гайка
Цвят на Колело	Сребърно сиво (RAL7001)
Предпазители за резби	С предпазно устройство за резба
Диаметър	160 mm
Ширина на Резба	46 mm
Ширина на тялото	46 mm
Твърдост на Резба (A)	63 Бръснач A

ПРИЛЯГАНЕ

Тип на фитинга	Пластина с централно заключване
Дължина на плаката	176 mm
Ширина на плаката	112 mm
Дължина на отвора на плаката (максимална)	77.5 mm
Ширина на отвора на плаката (максимална)	105 mm
Диаметър на отвора на плаката	13 mm

© Copyright 2026 TENTE International GmbH

ALPHA

8476UFX160P67 OH200 brake-asm

EAN 4031582380545

Номер на поръчката 00064659

Чертежи на продукта

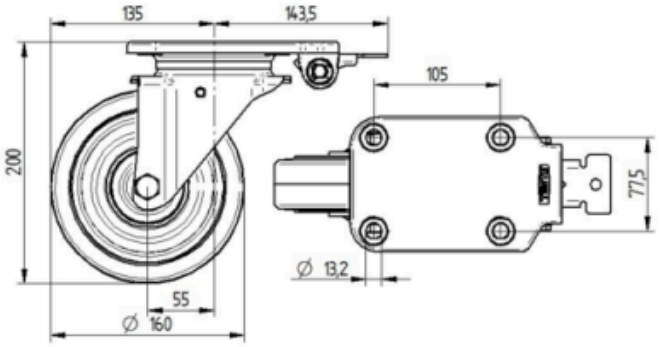

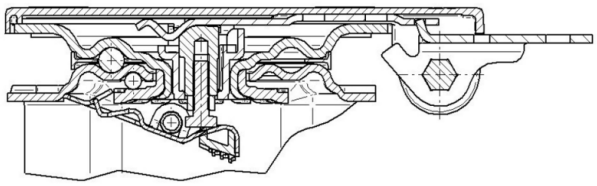

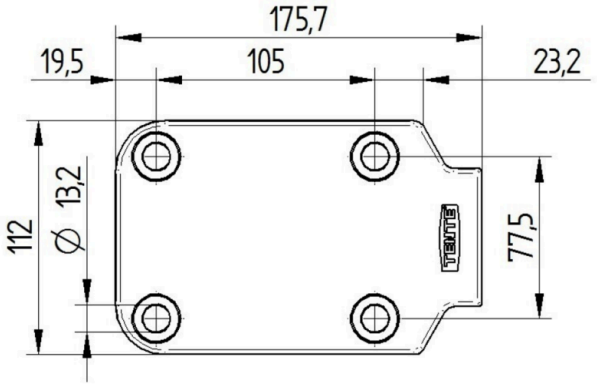

© Copyright 2026 TENTE International GmbH