INFORMACE O PRODUKTU

DURATECH

TOP 085x95-Ø20 HL95

EAN 4031582331271



Obrázek se může lišit od původního produktu

KOLO

Materiál středu	Polyamid, těžký
Materiál běhounu	Identické s tělem Kolo
Ložisko	Přesné kuličkové ložisko
Barva Kola	Přírodní bílá
Ochranná krytka	Bez pouzdra
Průměr	85 mm
Šířka Běhoun	95 mm
Průměr otvoru pro Šroub	20 mm
Délka náboje	95 mm
Šířka středu kola	95 mm
Tvrdost Běhoun (D)	75 Shore D
Typ ložiska	6204

VÝKON

Valivý odpor	●●●●●
Hlučnost	●●○○○
Opotřebení	●●●●●
Odolné vůči korozi	●●●○○

ZÁKLADNÍ ATRIBUTY

Název produktu	Duratech
Typ	Kolo
Norma	EN12533 – Heavy duty kolečka
Nosnost 4 km/h	900 kg
Nosnost 6 km/h	720 kg
Elektrické vodivé	Ne
Nerezové	Ne
Statická Nosnost	1800 kg
Rozsah teploty (minimální)	-40 °C
Teplotní rozsah (maximální)	80 °C
Celková hmotnost	0,58 kg

© Copyright 2026 TENTE International GmbH

DURATECH

TOP 085x95-Ø20 HL95

EAN 4031582331271

Objednací číslo 00832617

Výkresy produktu

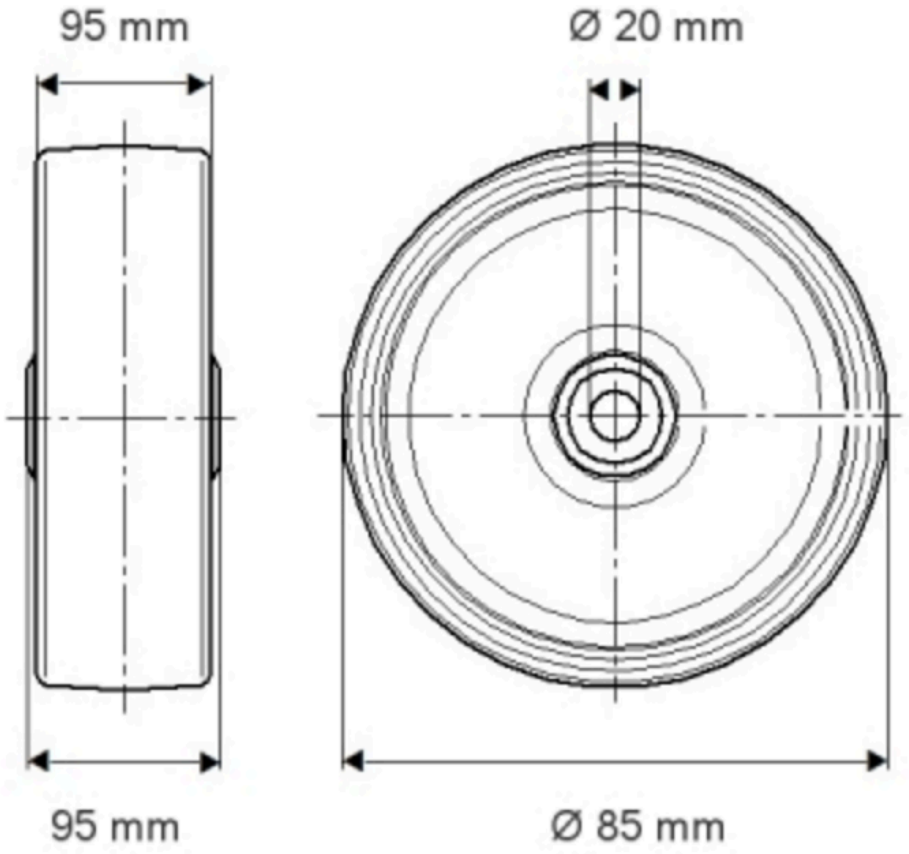

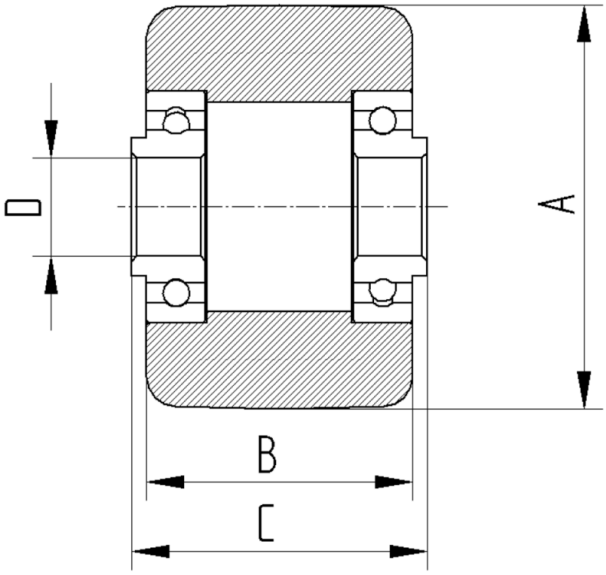

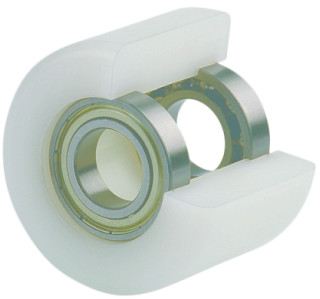

© Copyright 2026 TENTE International GmbH