INFORMACIJE O PROIZVODU

AGILA

2477DIK075P30-11

EAN 4031582050288



Slika se može razlikovati od originalnog proizvoda

PERFORMANSE

Performanse kotrljanja	●●●○○
Buka u pokretu	●●●●○
Ishrana	●●●○○
otpornost na rdju	●●●○○

OSNOVNI ATRIBUTI

Naziv proizvoda	Agila
Tip	Okreni Tocak sa potpuna kocnica
Standard	EN12530 - Kastori uređaja
Nosivost na 3 km/h	55 kg
Električni provod	no
nerdjajuci	no
Statički Nosivost	110 kg
Temperaturni opseg (Minimalno)	-20 °C
Opseg temperature (maksimalni)	85 °C
Sveukupna visina	100 mm
Ukupna širina	43 mm
Ukupna težina	0.42 kg

KUCISTE

Materijal kućišta	Čelični list, srednji
oblik viljuska	siroko
okretni lezaj	Dve lopte
Boja	plavo cinkovano
ofset	24 mm
okretni radijus	80 mm
Otpor okretanju	160 mm
Prečnik kupole	43 mm

TOCAK

Materijal za telo	Čelik lista
materijal omotaca	Cvrsta guma, bez obeležavanja
Nošenje	konusi lezaj
Boja Tocak	plavo cinkovano
stitnici omotaca	Sa threadguard
Prečnik	75 mm
Širina omotac	25 mm
Širina tela	25 mm
Teškoća gazećeg omotac (A)	80 Šešelj A

PRILAGOĐAVANJE

Tip uklapanja	otvor za vijak
dimenzija rupa sraf	11 mm
Savet	Kastori se mogu montirati standardnim vijcima bilo koje dužine.

© Copyright 2026 TENTE International GmbH

AGILA

2477DIK075P30-11

EAN 4031582050288

Broj porudžbine 00004828

Crteži proizvoda

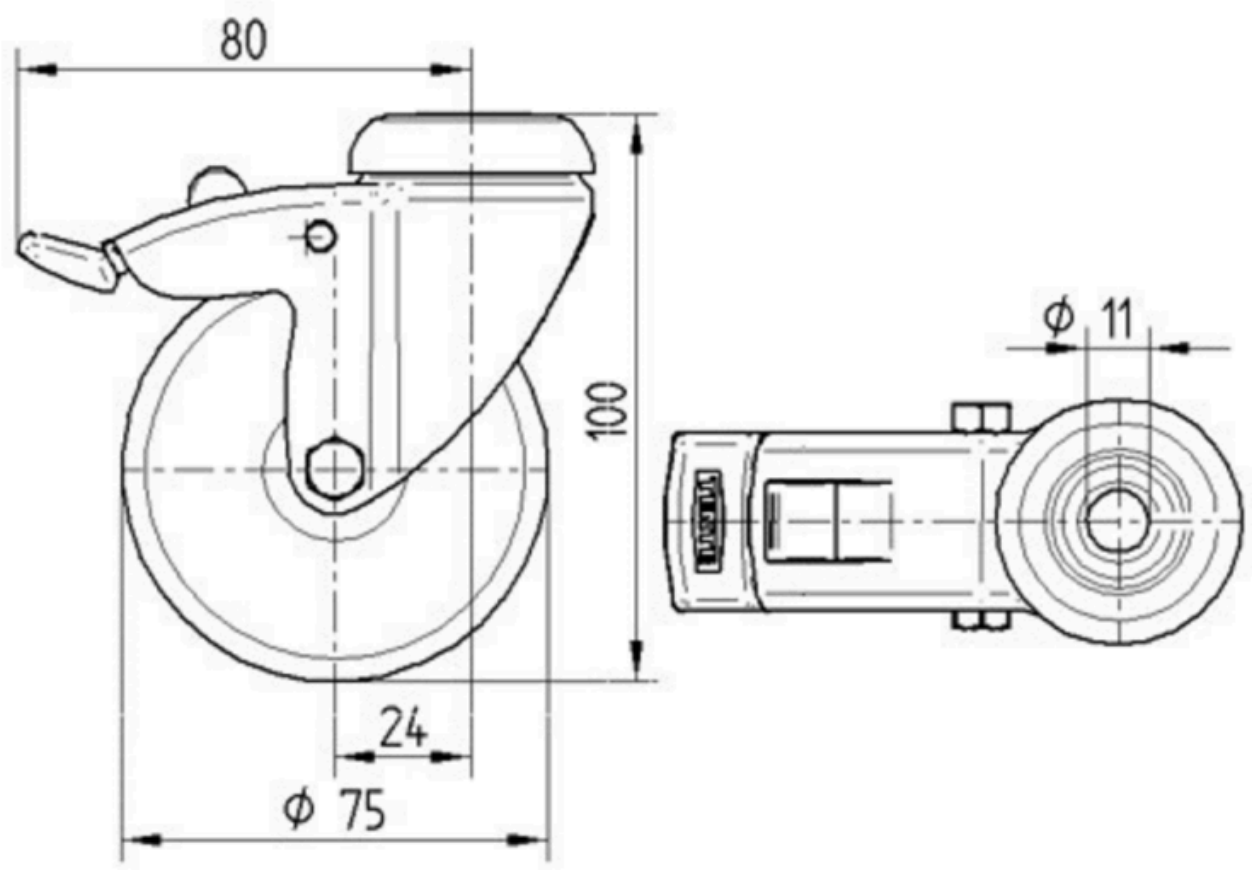

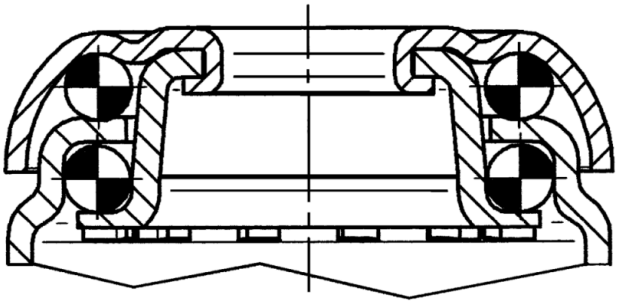

© Copyright 2026 TENTE International GmbH