INFORMAÇÕES DO PRODUTO

DURATECH SILENT

UOT 125x40-Ø8,4 HL45

EAN 4031582338058



A imagem pode diferir do produto original

DESEMPENHO

Desempenho do rolamento	●●●○○
Ruído de movimento	●●●●○
Desgaste	●●●●○
Resistência à corrosão	●●●○○

ATRIBUTOS PRINCIPAIS

Nome do produto	Duratech silent
Tipo	Roda
Padrão	EN12532 - Equipamentos de Transporte
Capacidade de carga a 4 km/h	300 kg
Elétrico condutivo	Não
Aço inoxidável	Não
Capacidade de carga estática	600 kg
Intervalo de temperatura (mínimo)	-30 °C
Intervalo de temperatura (Máximo)	80 °C
Peso geral	0,38 kg

RODA

Material do centro da roda	Poliamida
Material do piso da roda	Idêntico ao centro da roda
Rolamento	Rolamento de esferas de precisão, lubrificado
Cor da Roda	Branco natural
Diâmetro	125 mm
Largura do Piso	40 mm
Diâmetro do furo do eixo	8,4 mm
Comprimento do cubo	45 mm
Largura do corpo	40 mm
Dureza do Piso (D)	75 Shore D

© Copyright 2026 TENTE International GmbH

DURATECH SILENT

UOT 125x40-Ø8,4 HL45

EAN 4031582338058

Número de encomenda 00033628

Desenhos do produto

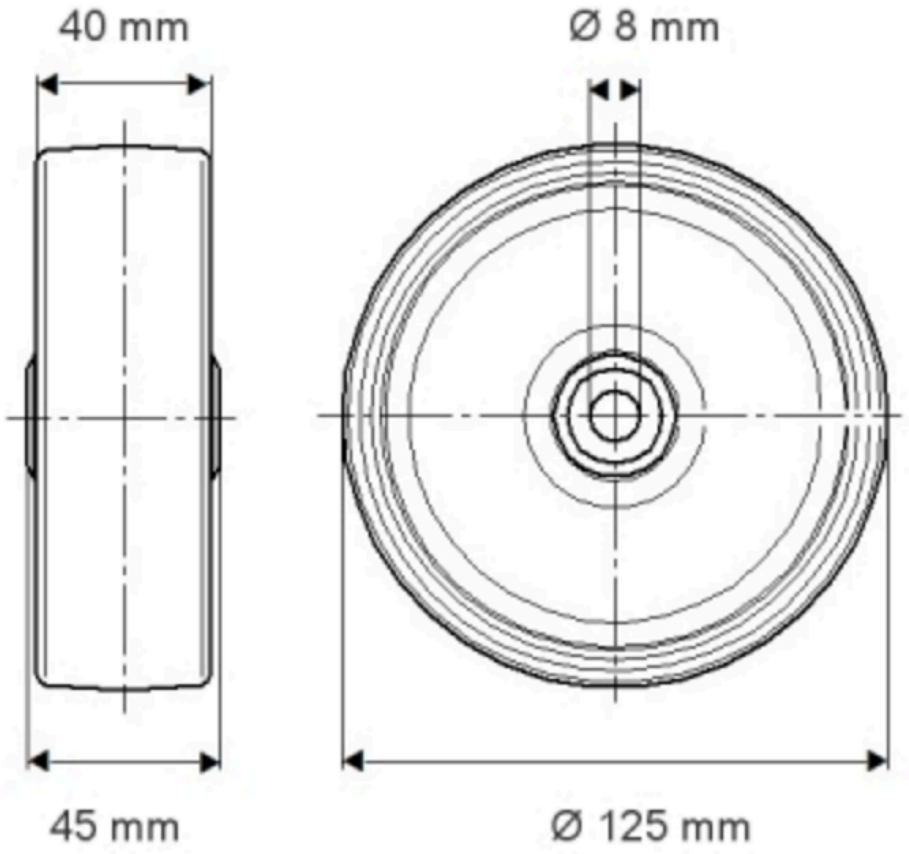

© Copyright 2026 TENTE International GmbH