ИНФОРМАЦИЯ ЗА ПРОДУКТА

NOVATECH

ITB 250x55-Ø35 HL60

EAN 4031582397994



Изображението може да се различава от оригиналния продукт

ИЗПЪЛНЕНИЕ

Производителност на ролката	●●●●○
Шум от движение	●●●○○
Привличане	●●●●○
Устойчив на корозия	●●●○○

ОСНОВНИ АТРИБУТИ

Име на продукта	Novatech
Тип	Колело
Стандартен	EN12532 - Транспортно оборудване
Товароносимост при 4 км/ч	1200 kg
Товароносимост при 6 км/ч	1000 kg
Електропроводим	Не
Неръждаемост	Не
Статичен Товароносимост	2000 kg
Температурен диапазон (минимален)	-10 °C
Температурен диапазон (максимален)	60 °C
Общо тегло	1.83 kg

КОЛЕЛО

Материал на тялото	Алуминий
Материал на реазбата	Полиуретан, Пресовано
Лагер	Разстъргване с Шпонков канал
Цвят на Колело	Медено жълто (RAL1005)
Предпазители за резби	Без предпазно устройство за резба
Диаметър	250 mm
Ширина на Резба	55 mm
Диаметър на отворите Ос	35 mm
Дължина на центъра	60 mm
Ширина на тялото	55 mm
Твърдост на Резба (A)	92 Бръснач A
Твърдост на Резба (D)	42 Бръснач D

© Copyright 2026 TENTE International GmbH

NOVATECH

ITB 250x55-Ø35 HL60

EAN 4031582397994

Номер на поръчката 00861408

Чертежи на продукта

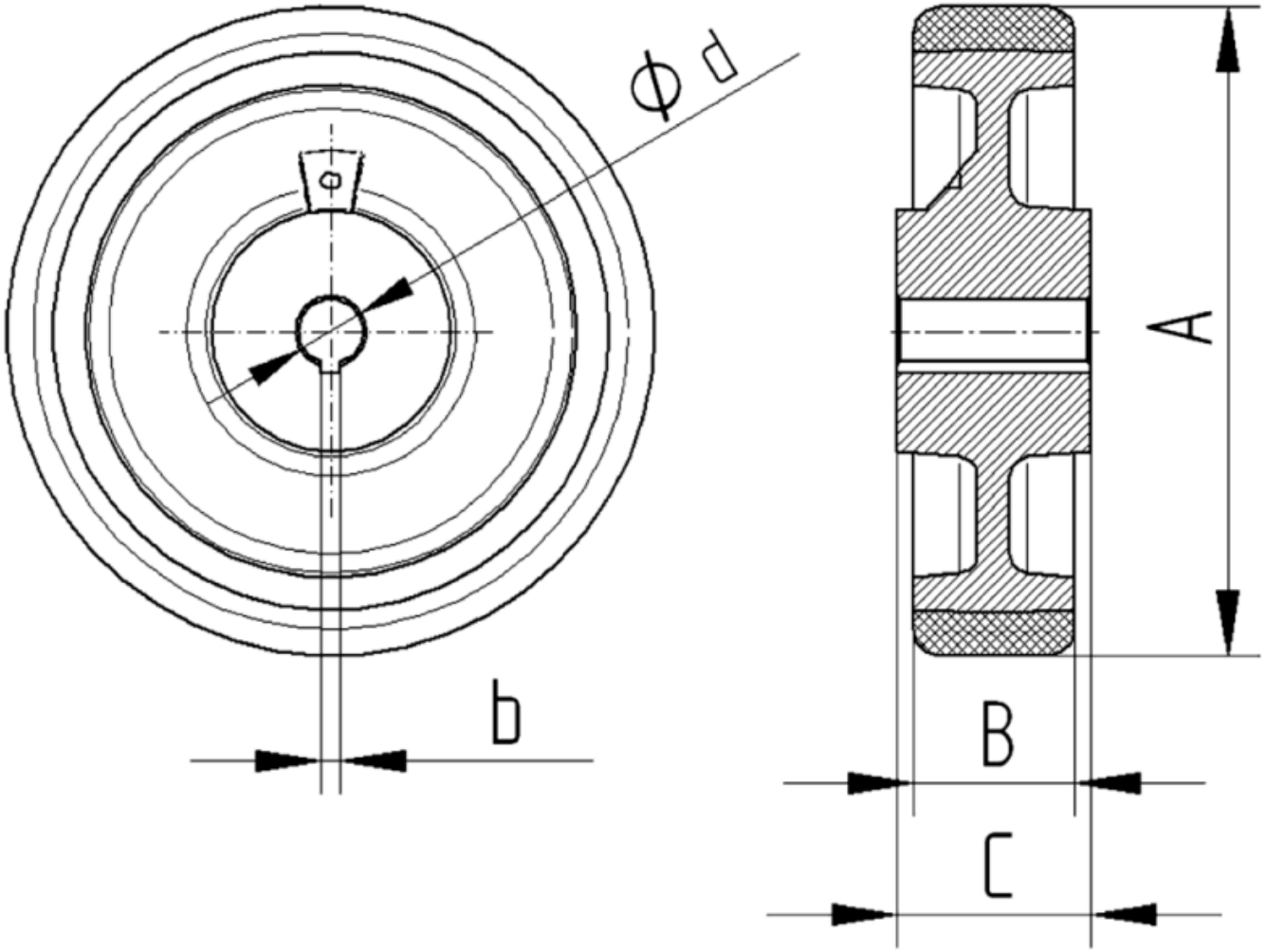

© Copyright 2026 TENTE International GmbH