INFORMACJE O PRODUKCIE

INTEGRAL

2044UAX125R26 RAL 9002

EAN 4031582443196



Obraz może różnić się od oryginalnego produktu

WYDAJNOŚĆ

Wydajność rolek	●●●○○
Hałas ruchowy	●●●○○
Odejście	●●●●○
Odporność na korozję	●●●○○

PODSTAWOWE ATUTY

Nazwa produktu	Integral
Typ	Kółko obrotowe z Blokada kierunkowa
Standardowy	podobne normy EN12531 – Odlewy do łóżek szpitalnych
Przewodzące prąd elektryczny	Nie
Nierdzewne	Nie
Zakres temperatur (minimalny)	-30 °C
Zakres temperatur (maksymalny)	80 °C
Certyfikacja	Testowane i monitorowane przez TÜV Süd

OBUDOWA

Materiał obudowy	Arkusz stalowy, średni
Kształt Widelec	Zamknięte
Łożysko obrotowe	Łożysko kulkowe precyzyjne
Kolor	Szary biały (RAL9002)

KOŁO

Materiał ciała	Poliamid
Materiał bieżni	Poliuretan, Wtrysk
Łożysko	Łożysko kulkowe precyzyjne uszczelnione
Osłony gwintu	Zintegrowany ochraniacz gwintu
Średnica	125 mm
Twardość Bieżnia (D)	59 Shore D

MOCOWANIE

Typ mocowania	Trzpień z Krzywka sterująca do prętów profilowanych
Średnica Trzpień	28 mm
Długość Trzpień	96 mm
Wskazówka	Łóżka zmywalne muszą być uszczelnione w obszarze mocowania przez producenta łóżek szpitalnych.

IF nagroda za projekt

Nagroda Red Dot Design Award

© Copyright 2026 TENTE International GmbH

INTEGRAL

2044UAX125R26 RAL 9002

EAN 4031582443196

TENTE
BETTER MOBILITY. BETTER LIFE.

Rysunki produktu

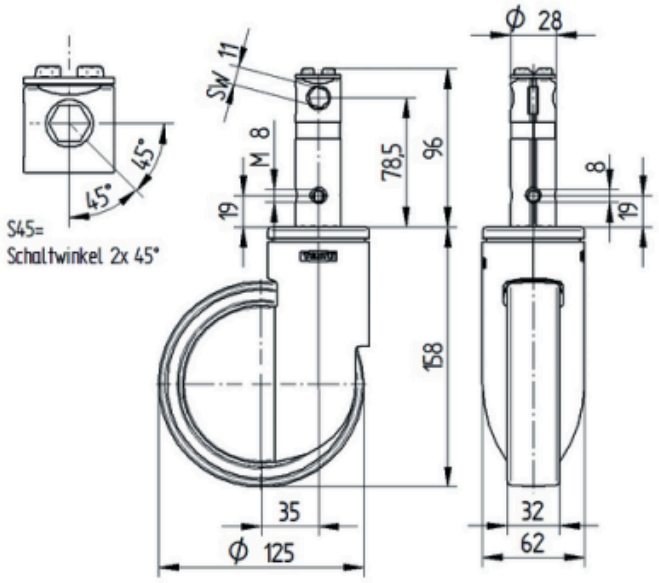

IF nagroda za projekt

Nagroda Red Dot Design Award

© Copyright 2026 TENTE International GmbH