INFORMACE O PRODUKTU

AGILA

2477PJP075P40

EAN 4031582050431



Obrázek se může lišit od původního produktu

VÝKON

Valivý odpor	●●●○○
Hlučnost	●●●●○
Opotřebení	●●●○○
Odolné vůči korozi	●●●○○

ZÁKLADNÍ ATRIBUTY

Název produktu	Agila
Typ	Otočné Kolečko s Totální brzda
Norma	EN12530 – Kolečka zařízení
Nosnost 3 km/h	75 kg
Elektrické vodivé	Ne
Nerezové	Ne
Statická Nosnost	150 kg
Rozsah teploty (minimální)	-20 °C
Teplotní rozsah (maximální)	60 °C
Celková výška	100 mm
Stavební výška	43 mm
Celková hmotnost	0,34 kg

UCHYCENÍ

Materiál pouzdra	Ocelový plech, střední
Tvar Vidlice	Široký
Otočné ložisko	dvouřadá kuličková dráha
Barva vidlice	Pasivováno modrou
Vyosení	24 mm
Poloměr otáčení	43 mm
Průměr otáčení	160 mm

KOLO

Materiál středu	Polyprpylen
Materiál běhounu	Termoplastická pryž
Ložisko	Přesné kuličkové ložisko
Barva Kola	Stříbrně šedá (RAL7001)
Ochranná krytka	S ložiskovým pouzdrem
Průměr	75 mm
Šířka Běhoun	25 mm
Šířka středu kola	25 mm
Tvrdost Běhoun (A)	87 Shore A

MONTÁŽ

Typ uchycení	Čtvercová deska
Délka plotny	60 mm
Šířka plotny	60 mm
Délka otvoru plotny (minimální)	38 mm
Délka otvoru plotny (maximální)	48 mm
Šířka otvoru plotny (minimální)	38 mm
Šířka otvoru plotny (maximální)	48 mm
Průměr otvoru plotny	6,3 mm

© Copyright 2026 TENTE International GmbH

AGILA

2477PJP075P40

EAN 4031582050431

Objednací číslo 00004470

Výkresy produktu

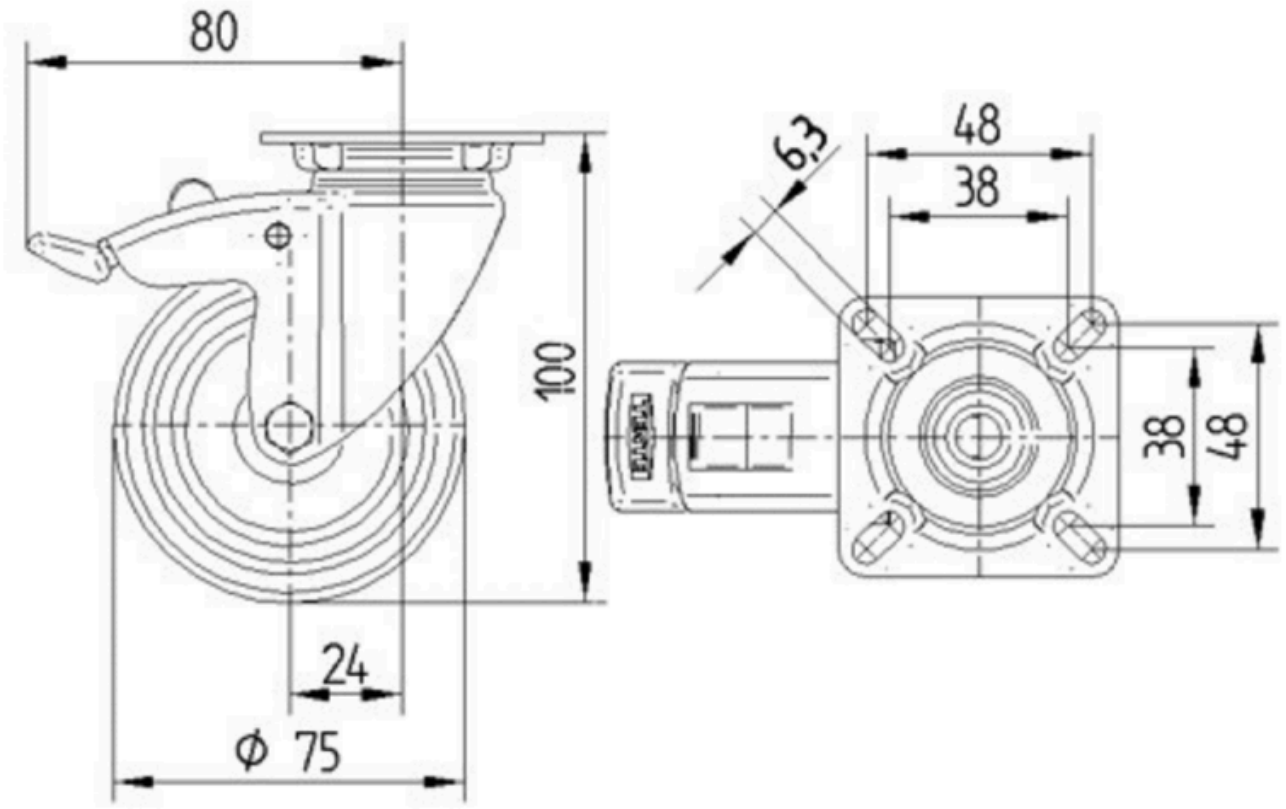

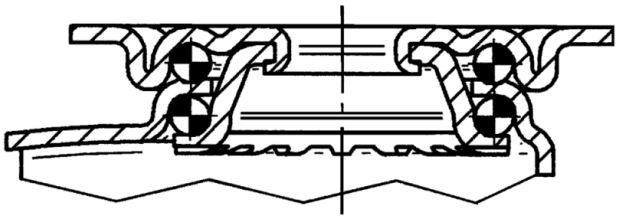

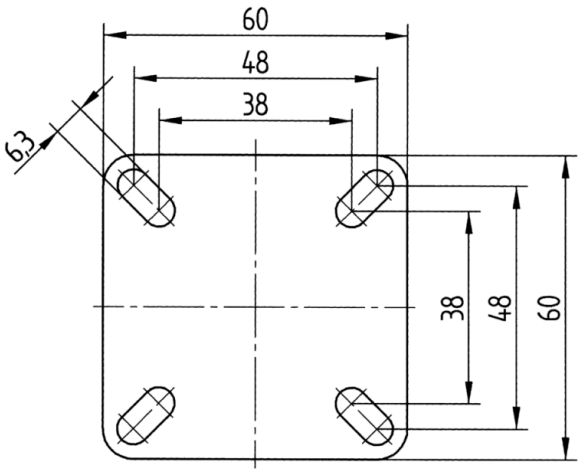

© Copyright 2026 TENTE International GmbH