PRODUKTINFORMATION

MAXTECH

UAK 050x20-Ø6,1

EAN 4031582322835



Billedet kan afvige fra det oprindelige produkt

HJUL

Fælgmateriale	Polyamid
Hjulbanemateriale	Polyuretan, Indsprøjtet
Leje	Kegle-kugleleje
Hjul farve	Sølvgrå (RAL7001)
Trådfang	Med trådfang
Diameter	50 mm
Hjulbane bredde	20 mm
Aksel Huldiameter	6 mm
Navlængde	22 mm
Fælgbredde	20 mm
Hårdhed af Hjulbane (A)	92 Shore A
Hårdhed af Hjulbane (D)	42 Shore D

YDEEVNE

Rullemodstand	●●●○○
Kørselsstøj	●●●○○
Abrasion	●●●○○
Rustbeskyttelse	●●●○○

PRIMÆRE EGENSKABER

Produktnavn	Maxtech
Type	Hjul
Standard	EN12530 - Hjul til Apparater
Belastning ved 3 km/t	50 kg
Elektrisk ledende	Nej
Rustfri	Nej
Belastning Statisk	100 kg
Temperaturområde (minimum)	-25 °C
Temperaturområde (maksimum)	80 °C
Samlet vægt	0,07 kg

© Copyright 2026 TENTE International GmbH

MAXTECH

UAK 050x20-Ø6,1

EAN 4031582322835

Bestillingsnummer 00008698

Produkttegninger

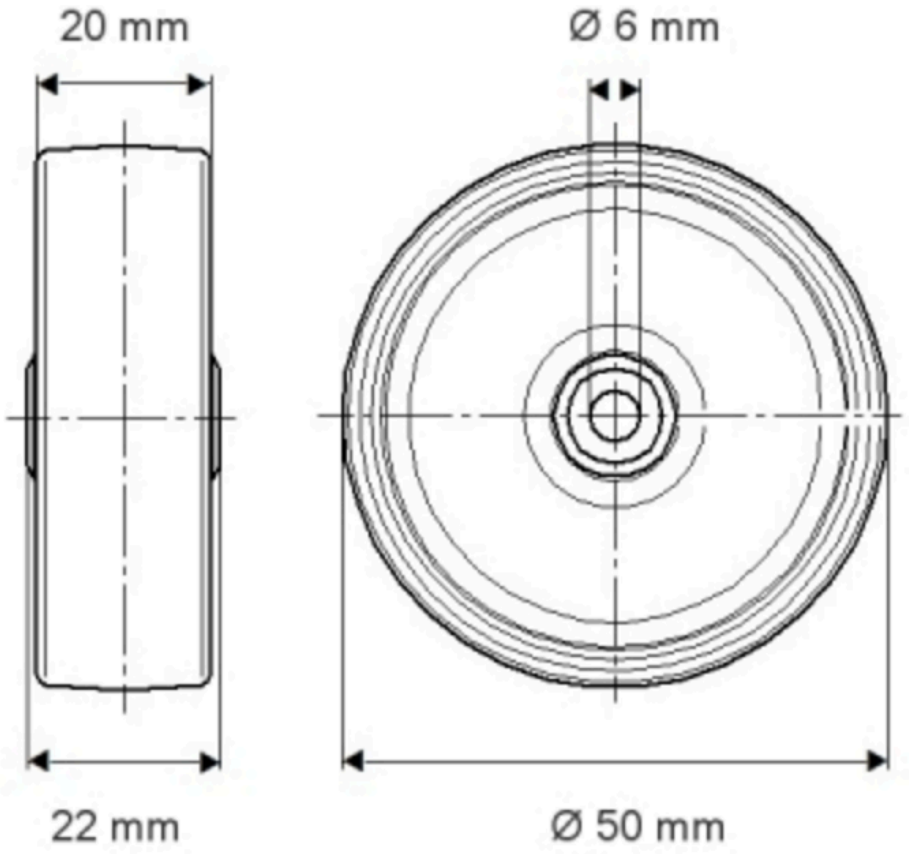

© Copyright 2026 TENTE International GmbH