INFORMĀCIJA PAR PRODUKTU

GALEA

5075PJH125P30-10

EAN 4031582379334



Attēls var atšķirties no oriģinālā produkta

VEIKTSPĒJA

Ruļļa veiktspēja	●●●○○
Kustības troksnis	●●●○○
Nodilums	●●●●○
Korozijas izturīgs	●●●○○

PAMATA ATRIBŪTI

Produkta nosaukums	Galea
Korpusa tips	Grozāmais atbalsta ritenis ar riteņu bremzi
Standarta	EN12530 - Ierīču atbalsta riteņi
Kravnesība pie 3 km/h	100 kg
Elektrovadītspējīga	Nē
Nerūsējošais	Nē
Statiskā kravnesība	200 kg
Temperatūras diapazons (minimālais)	-20 °C
Temperatūras diapazons (maksimālais)	60 °C
Kopējais augstums	162 mm
Kopējais platums	66 mm
Kopējais svars	0,54 kg

KRONŠTEINIS

Mājokļa materiāls	Poliamīds
Dakšas forma	Slēgts
Grozāmais gultnis	Divu bumbu sacīkstes
Ofsets	40 mm
Pagrieziena rādiuss	129 mm
Grozāms savienojums	258 mm
Kupola diametrs	59 mm

RITENIS

Korpusa materiāls	Polipropilēns
Protektora materiāls	Termoplastiskas gumija
Gūltnis	Cuscinetto piano
Izplešanās armatūra	Ar vītņu aizsargu
Diametrs	125 mm
Protektora platums	30 mm
Protektora cietība (A)	87 Krasts A

UZSTĀDĪŠANA

Uzstādīšanas veids	Avere zem skrūves
Skrūves atveres diametrs	10 mm

© Copyright 2026 TENTE International GmbH

GALEA

5075PJH125P30-10

EAN 4031582379334

TENTE
BETTER MOBILITY. BETTER LIFE.

Produkta rasējumi

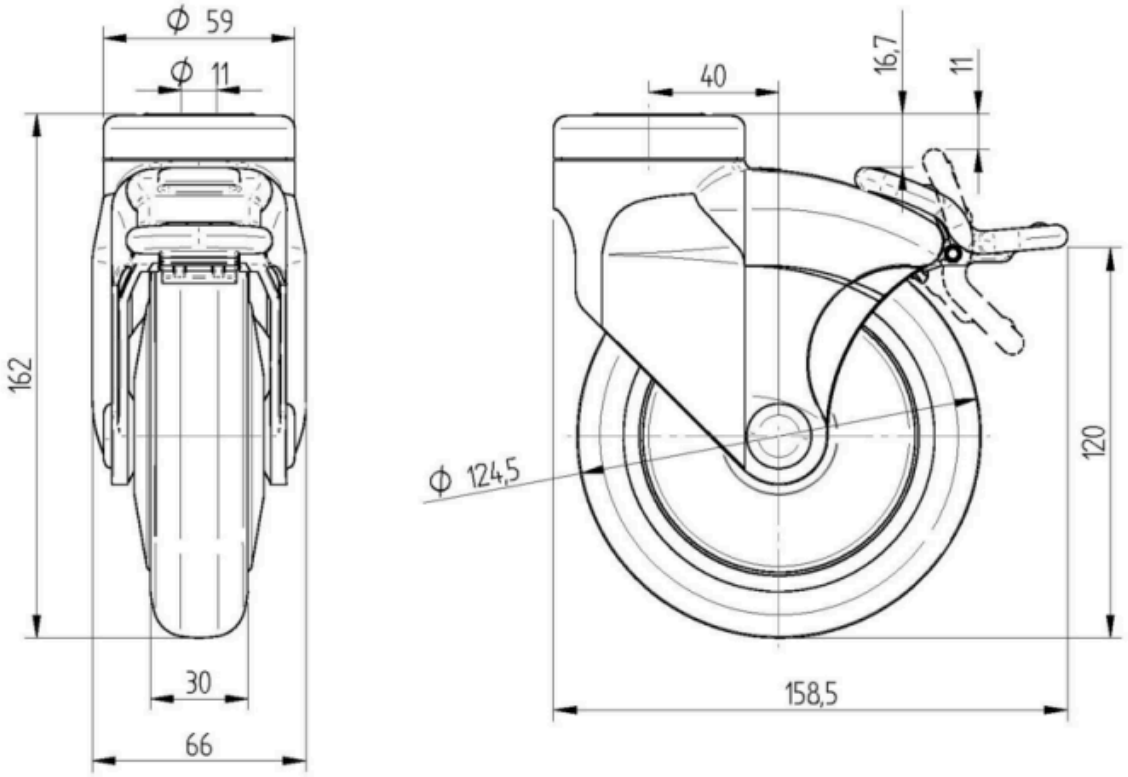

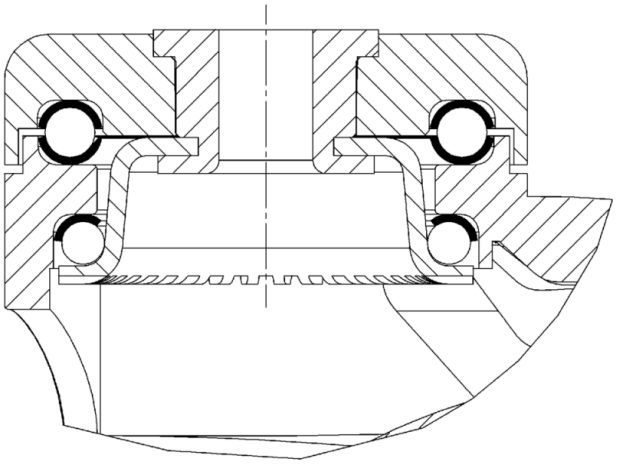

© Copyright 2026 TENTE International GmbH