产品信息

MAXTECH

UAD 125x32-Ø12 HL44 natural/3004

EAN 4031582322767



图片可能与原产品不同

表现

滚动性能	●●●○○
运动噪音	●●●○○
损耗	●●●●○
耐腐蚀性	●●●●●

核心属性

产品名称	Maxtech
外壳类型	轮子
标准	EN12532 - 运输器械
4 公里/小时的载重	200 kg
导电	否
不锈	是
静态载重	400 kg
温度范围（最低）	-25 °C
最高温度范围	80 °C
总重量	0.31 kg

轮子

轮体材料	聚酰胺
胎面材料	聚氨酯，注塑
轴承	滚柱轴承，不锈钢
轮子颜色	天然白色
直径	125 mm
胎面宽度	32 mm
轴孔直径	12 mm
中心长度	44 mm
轮体宽度	32 mm
胎面硬度 （A）	92 岸 A
胎面硬度 （D）	42 岸 D

© Copyright 2026 TENTE International GmbH

MAXTECH

UAD 125x32-Ø12 HL44 natural/3004

EAN 4031582322767

订单号 00034191

产品图纸

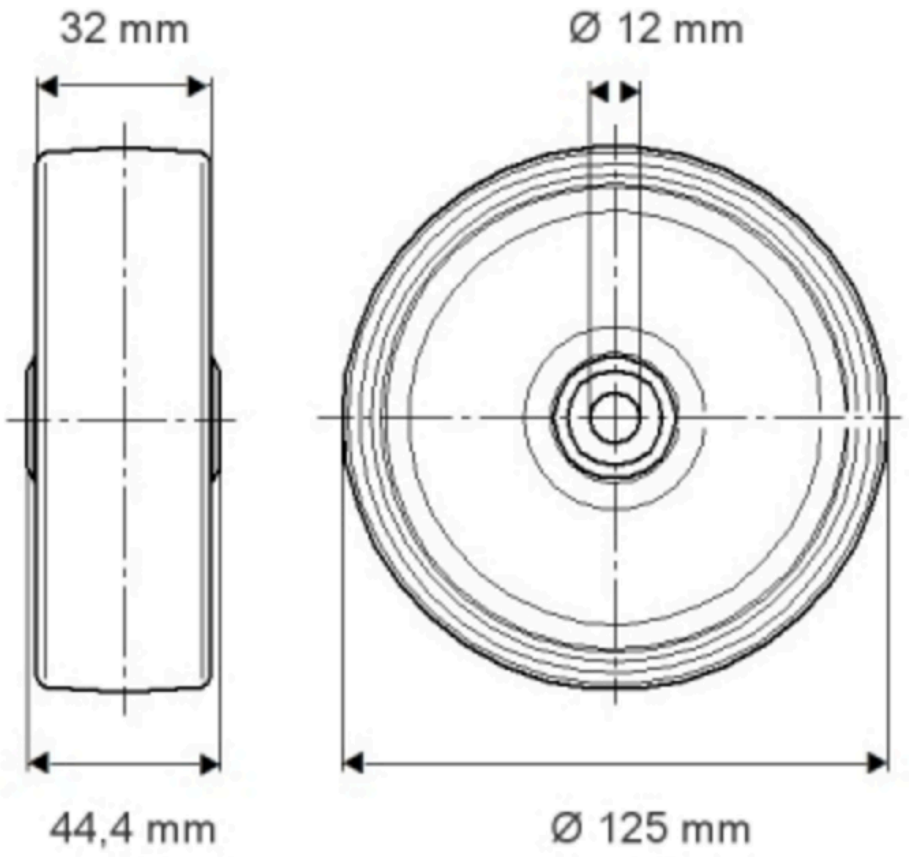

© Copyright 2026 TENTE International GmbH