INFORMAÇÕES DO PRODUTO

KAPPA LOAD

9651TOO250P63

EAN 4031582314649



A imagem pode diferir do produto original

DESEMPENHO

Desempenho do rolamento	●●●●●
Ruído de movimento	●○○○○
Desgaste	●●●●●
Resistência à corrosão	●●●○○

ATRIBUTOS PRINCIPAIS

Nome do produto	Kappa load
Tipo	Rodízio giratório com travão direcional
Padrão	EN12533 - Rodízios de Alta Carga
Capacidade de carga a 4 km/h	1320 kg
Capacidade de carga a 6 km/h	1100 kg
Elétrico condutivo	Não
Aço inoxidável	Não
Capacidade de carga estática	2640 kg
Intervalo de temperatura (mínimo)	-40 °C
Intervalo de temperatura (Máximo)	80 °C
Altura total	305 mm
Peso geral	5,34 kg

SUPORTE

Material da caixa	Ferro fundido ou forjado, pesado
Em Forma de Garfo	Amplo, Reforçado
Rolamento giratório	Rolamento axial de esferas
Offset	61 mm
Interferência giratória	398 mm
Lubrication nipple	1

RODA

Material do centro da roda	Poliamida, pesada
Material do piso da roda	Idêntico ao centro da roda
Rolamento	Rolamento liso
Eixo	Aparafusado com porca
Anti-fios	Sem anti-fios
Diâmetro	250 mm
Largura do Piso	50 mm
Dureza do Piso (D)	75 Shore D

ENCAIXE

Tipo de fixação	Placa de fixação retangular
Comprimento da placa	135 mm
Largura da placa	110 mm
Comprimento do furo da placa (Máximo)	105 mm
Largura do furo da placa (Mínimo)	75 mm
Largura do furo da placa (Máximo)	80 mm
Diâmetro do furo da placa	11 mm

© Copyright 2026 TENTE International GmbH

KAPPA LOAD

9651TOO250P63

EAN 4031582314649

Número de encomenda 00830361

Desenhos do produto

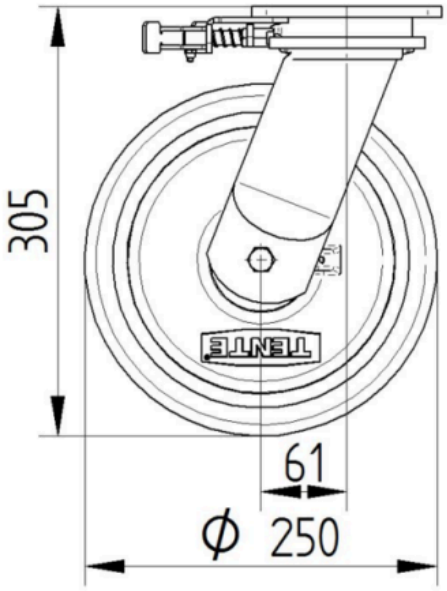

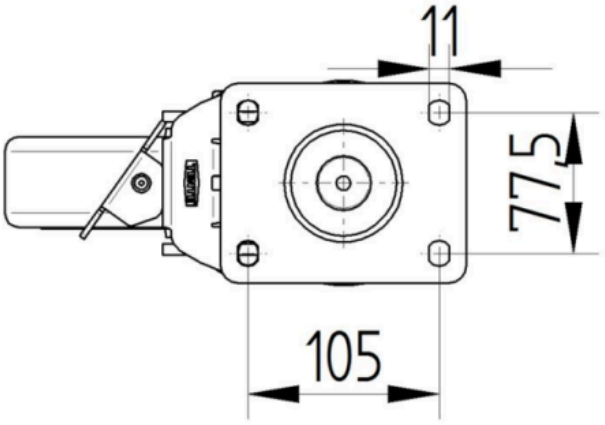

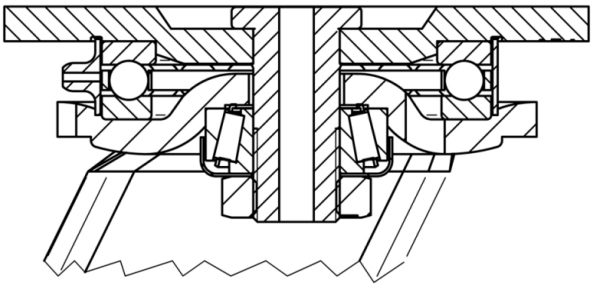

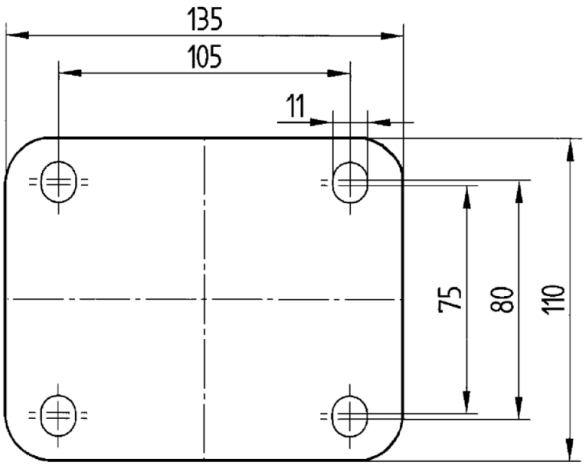

© Copyright 2026 TENTE International GmbH