INFORMAZIONI DI PRODOTTO

AGILA

2477PIP100P30-11

EAN 4031582362039



L'immagine può differire dal prodotto originale

PRESTAZIONI

Prestazioni di rotolamento	●●●○○
Rumore	●●●○○
Attrito	●●●○○
Resistenza alla corrosione	●●●○○

ATTRIBUTI PRINCIPALI

Nome del prodotto	Agila
Tipo	Ruota girevole con freno totale
Standard	EN12530 - Ruote per dispositivi
Portata a 3 km/h	80 kg
Elettricamente conduttivo	No
Inossidabile	No
Portata statica	160 kg
Intervallo di temperatura (minimo)	-20 °C
Intervallo di temperatura (massimo)	60 °C
Altezza totale	135 mm
Peso complessivo	0,76 kg

SUPPORTO

Materiale di costruzione	Lamiera di acciaio, media
Forma della forcella	Largo
Cuscinetto del supporto	Doppio giro di sfere
Colore	Passivato blu
Disassamento	43,5 mm
Raggio di piroettamento	131 mm
Ingombro di piroettamento	262 mm

RUOTA

Tread hardness	morbido
Materiale del corpo	Polipropilene
Materiale del battistrada	Gomma piena, antitraccia
Cuscinetto	Cuscinetti a sfere di precisione
Parafili	Con parafili
Diametro	100 mm
Larghezza battistrada	32 mm
Durezza del Battistrada (A)	75 Shore A

FISSAGGIO

Tipo di fissaggio	Foro per vite
Diametro del foro	11 mm
Suggerimento	Le ruote possono essere montate con viti standard di qualsiasi lunghezza.

© Copyright 2026 TENTE International GmbH

AGILA

2477PIP100P30-11

EAN 4031582362039

BETTER MOBILITY. BETTER LIFE.

Disegni del prodotto

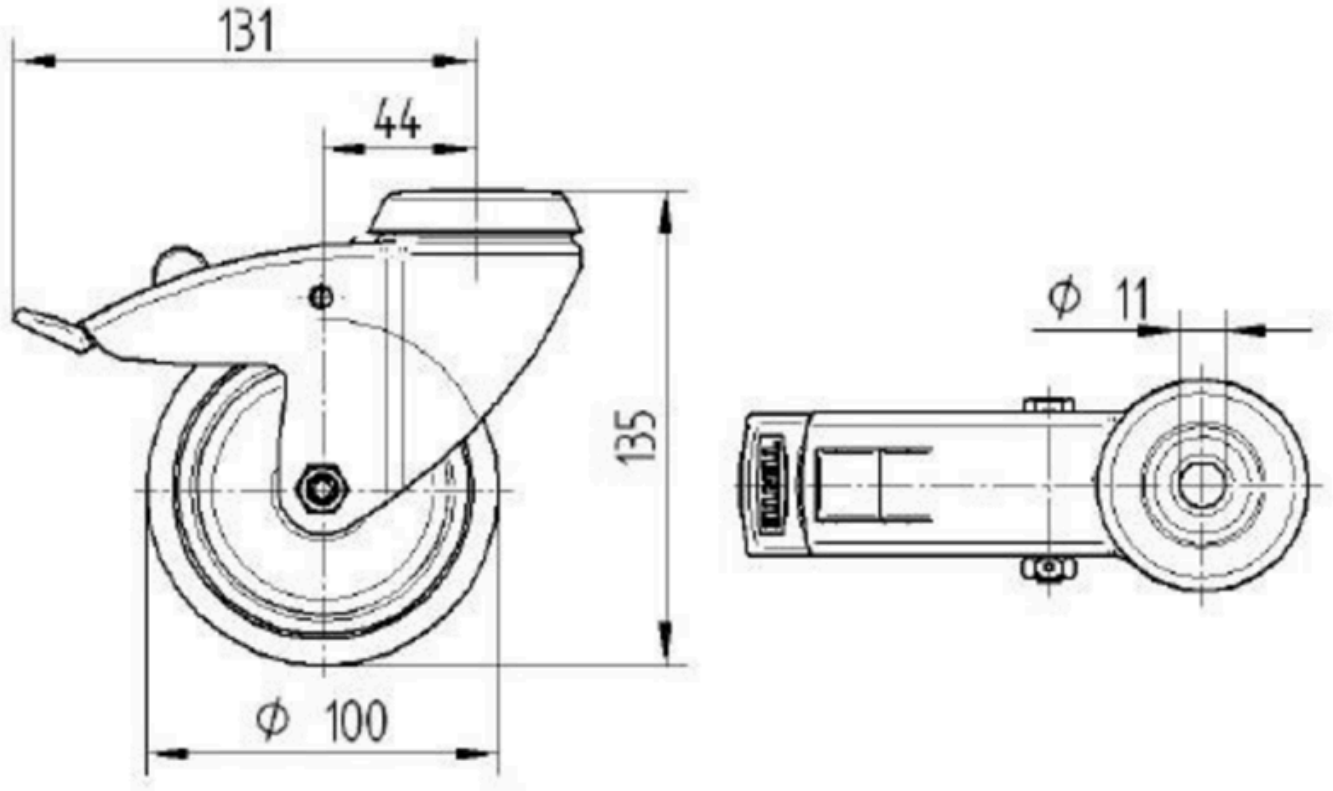

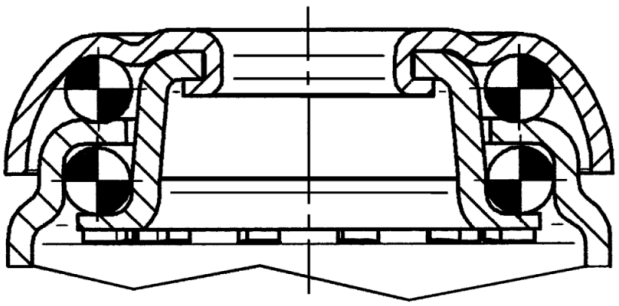

© Copyright 2026 TENTE International GmbH