INFORMACIJE O PROIZVODU

ZETA

4681ITP125P63 FlatXL

EAN 4031582400427



Slika se može razlikovati od originalnog proizvoda

PERFORMANSE

Performanse kotrljanja	●●●○○
Buka u pokretu	●●●○○
Ishrana	●●●●○
otpornost na rdju	●●●○○

OSNOVNI ATRIBUTI

Naziv proizvoda	Zeta
Tip	Okreni Tocak sa usmerena kocnica
Standard	EN12532 - transportna oprema
Nosivost na 4 km/h	500 kg
Nosivost na 6 km/h	400 kg
Električni provod	no
nerdjajuci	no
Statički Nosivost	1000 kg
Temperaturni opseg (Minimalno)	-0.33 °C
Sveukupna visina	164 mm
Ukupna težina	2.86 kg

KUCISTE

Materijal kućišta	Čelični list, veoma težak
oblik viljuska	siroko, Ojacano
okretni lezaj	Dve trke za loptu, Ojacano ili nerdjajuci
Boja	plavo cinkovano
ofset	55 mm
Otpor okretanju	230 mm

TOCAK

Tread profile	ravan
Materijal za telo	Aluminijum
materijal omotaca	Poliuretana, liveno
Nošenje	precizini kuglicni lezaj
osovina	Završena sa navrtkom
stitnici omotaca	Bez stražara
Prečnik	125 mm
Širina omotac	50 mm
Teškoća gazećeg omotac (A)	92 Šor A

PRILAGOĐAVANJE

Tip uklapanja	Pravougaona ploča
Dužina ploče	137 mm
Širina ploče	105 mm
Dužina otvora ploče (maksimalna)	105 mm
Širina otvora ploče (Minimalno)	75 mm
Širina otvora ploče (maksimalna)	80 mm
Prečnik otvora ploče	11 mm

© Copyright 2026 TENTE International GmbH

ZETA

4681ITP125P63 FlatXL

EAN 4031582400427

TENTE
BETTER MOBILITY. BETTER LIFE.

Crteži proizvoda

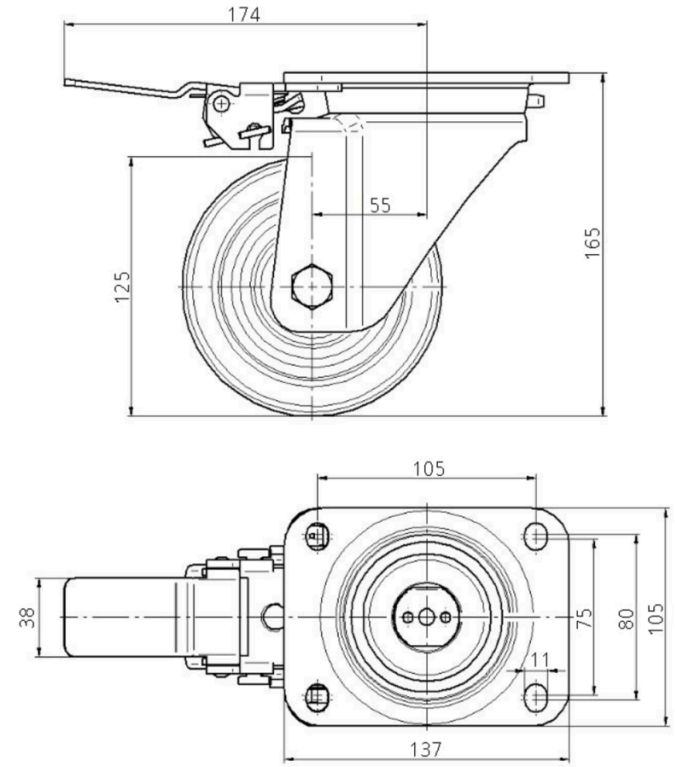

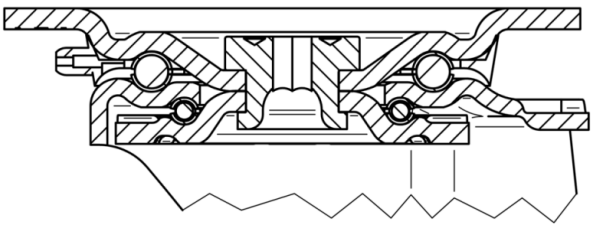

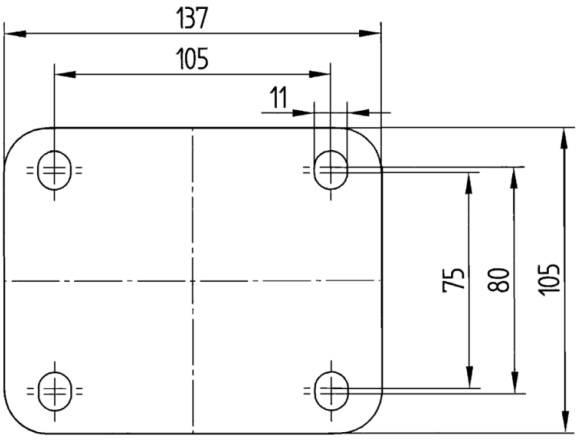

© Copyright 2026 TENTE International GmbH