INFORMĀCIJA PAR PRODUKTU

COMPACTA

2198UOI045P60-67x24

EAN 4031582030075



Attēls var atšķirties no oriģinālā produkta

VEIKTSPĒJA

Ruļļa veiktspēja	● ● ● ○ ○
Kustības troksnis	● ● ● ○ ○
Nodilums	● ● ● ● ○
Korozijas izturīgs	● ● ● ○ ○

PAMATA ATRIBŪTI

Produkta nosaukums	Compacta
Korpusa tips	Fiksēts atbalsta ritenis
Standarta	EN12528 - Mebeļu atbalsta riteņi
Kravnesība pie 3 km/h	40 kg
Elektrovadītspējīga	Nē
Nerūsējošais	Nē
Statiskā kravnesība	80 kg
Temperatūras diapazons (minimālais)	-25 °C
Temperatūras diapazons (maksimālais)	80 °C
Kopējais augstums	48,5 mm
Kopējais platums	20 mm
Kopējais svars	0,06 kg

KRONŠTEINIS

Mājokļa materiāls	Tērauda loksne, vidēja
Dakšas forma	Stūrains
Krāsa	Pasivēts ar zilu
Kupola diametrs	20 mm

RITENIS

Korpusa materiāls	Poliamīds
Protektora materiāls	Identisks ar riteņa korpusu
Gūltnis	Cuscinetto piano con distanziale
Ass	Kniedēts
Ritenis krāsa	Grafīta melna (RAL9011)
Izplešanās armatūra	Bez vītņu aizsarga
Diametrs	45 mm
Protektora platums	18 mm
Korpusa platums	18 mm
Protektora cietība (D)	75 Krasts D

UZSTĀDĪŠANA

Uzstādīšanas veids	Taisnstūra plāksne
Plāksnes garums	67 mm
Plāksnes platums	24 mm
Plāksnes atveres garums (maksimālais)	54 mm
Plāksnes atveres platums (maksimālais)	54 mm
Plāksnes atveres diametrs	5,3 mm

© Copyright 2026 TENTE International GmbH

COMPACTA

2198UOI045P60-67x24

EAN 4031582030075

Pasūtījuma numurs 00021141

Produkta rasējumi

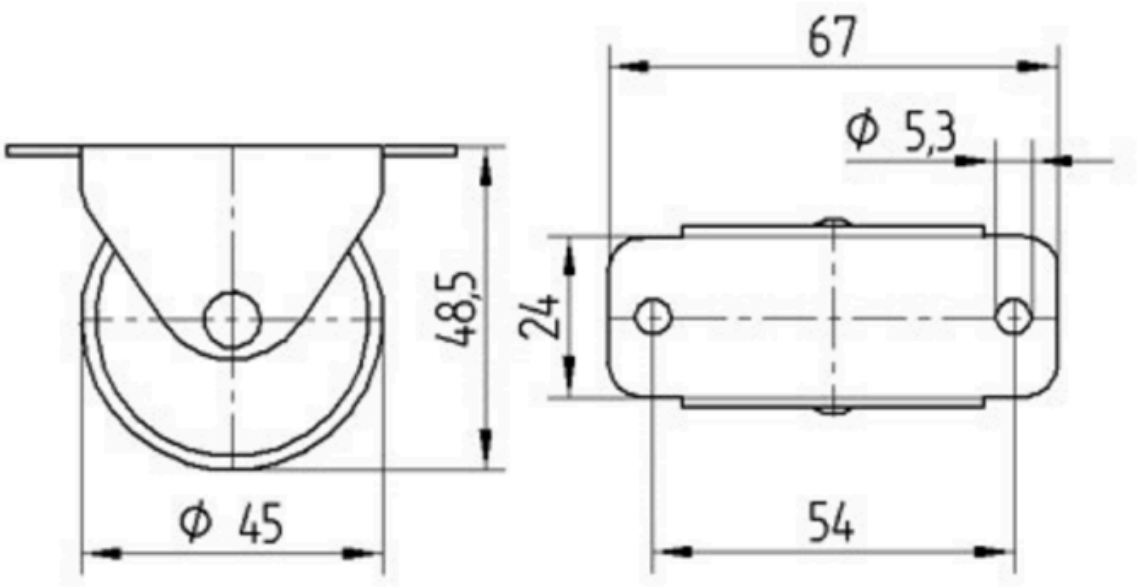

© Copyright 2026 TENTE International GmbH