INFORMAÇÕES DO PRODUTO

# INTEGRAL

## 2044UAP125R36-32S30 D 9002 4xM6

EAN 4031582300178



A imagem pode diferir do produto original

### DESEMPENHO

| | |
|---|---|
| Desempenho do rolamento | ●●●○○ |
| Ruído de movimento | ●●●○○ |
| Desgaste | ●●●●○ |
| Resistência à corrosão | ●●●○○ |

### ATRIBUTOS PRINCIPAIS

| | |
|---|---|
| Nome do produto | Integral |
| Tipo | Rodízio giratório com travão central, total ou direcional |
| Padrão | EN12531 - Rodízios para Camas Hospitalares |
| Capacidade de carga a 3 km/h | 150 kg |
| Capacidade de carga a 4 km/h | 150 kg |
| Elétrico condutivo | Não |
| Aço inoxidável | Não |
| Capacidade de carga estática | 450 kg |
| Intervalo de temperatura (mínimo) | -25 °C |
| Intervalo de temperatura (Máximo) | 80 °C |
| Altura total | 158 mm |
| Largura geral | 62 mm |
| Peso geral | 0,98 kg |
| Certificação | Testado e monitorizado por TÜV Süd |

### SUPORTE

| | |
|---|---|
| Material da caixa | Folha de aço, média |
| Em Forma de Garfo | Fechado |
| Rolamento giratório | Rolamento de esferas de precisão |
| Cor | Cinzento branco (RAL9002) |
| Offset | 35 mm |
| Raio giratório | 97,5 mm |
| Interferência giratória | 195 mm |
| Diâmetro do dome | 62 mm |

### RODA

| | |
|---|---|
| Material do centro da roda | Poliamida |
| Material do piso da roda | Poliuretano, Injetado |
| Rolamento | Rolamento de esferas de precisão |
| Cor do Piso | Cinzento ardósia (RAL7015) |
| Cor da Roda | Cinzento ardósia (RAL7015) |
| Anti-fios | Anti-fios integrados |
| Diâmetro | 125 mm |
| Largura do Piso | 32 mm |
| Largura do corpo | 32 mm |
| Dureza do Piso (A) | 92 Shore A |
| Dureza do Piso (D) | 42 Shore D |

### ENCAIXE

| | |
|---|---|
| Tipo de fixação | Espiga com Furo para barras de perfil, versão curta |
| Diâmetro do Furo | 32 mm |
| Comprimento do Furo | 51 mm |
| Posição da rosca do furo | 7 mm |
| Quantidade de furos: parafusos de fixação | 4 |

Prémio IF Design

Prémio Red Dot Design

© Copyright 2026 TENTE International GmbH

# INTEGRAL

2044UAP125R36-32S30 D 9002 4xM6

EAN 4031582300178

Número de encomenda 00039275

**Desenhos do produto**

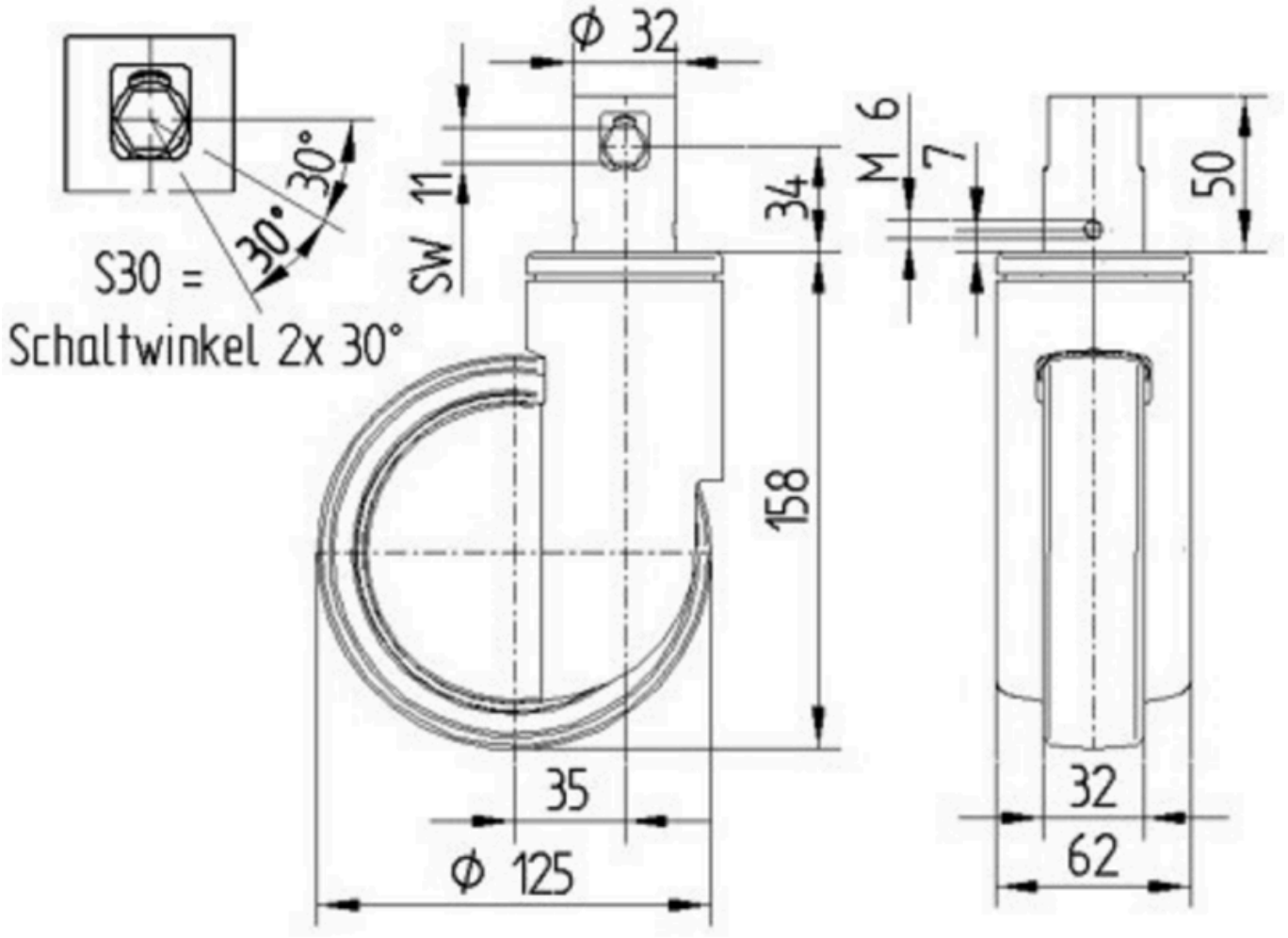


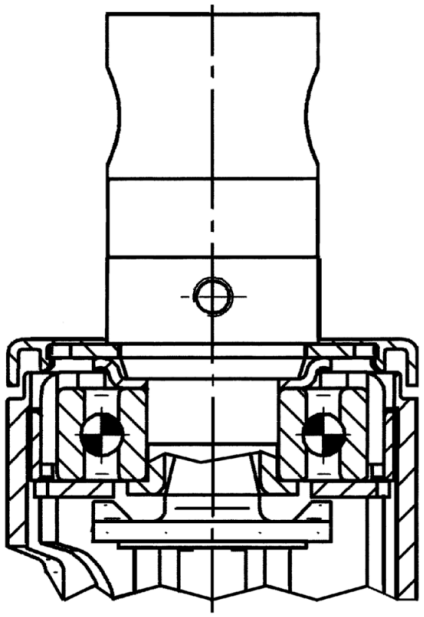

Prémio IF Design

Prémio Red Dot Design

© Copyright 2026 TENTE International GmbH