製品情報

KAPPA LOAD

9651ITP250P63 CL67

EAN 4031582314601



画像は元の製品と異なる場合があります

パフォーマンス

回転性能	●●●●○
動きのノイズ	●●●○○
摩擦	●●●●○
耐食性	●●●●○

コア属性

製品名	Kappa load
ハウジングタイプ	方向ロック付き旋回キャスター
標準	EN12532 - 輸送機器
4km/hの耐荷重	1000 kg
6km/hの耐荷重	800 kg
導電性	いいえ
ステンレス	いいえ
静荷重	2000 kg
温度範囲（最小）	-10 °C
最大温度範囲	60 °C
取付高	305 mm
全幅	110 mm
総重量	6.1 kg

ハウジング

ハウジング材質	鋳鉄、鍛鉄、重量系
フォーク形状	幅広い、強化版
旋回ベアリング	ディープグルーブボールスラストローラーベアリング
ハウジング色	青色被膜保護
オフセット	61 mm
旋回半径	187.5 mm
旋回径	375 mm
Lubrication nipple	1
ドーム径	111 mm

車輪

本体材質	アルミニウム
トレッド材質	ポリウレタン、鋳造
ベアリング	精密ボールベアリング
車軸	ナットでネジ止め
車輪色	ハニーイエロー（RAL1005）
スレッドガード	スレッドガードなし
直径	250 mm
トレッド幅	55 mm
ボディ幅	55 mm
トレッドの硬度（A）	92 ショアA
トレッドの硬度（D）	42 ショアD

フィッティング

フィッティングタイプ	長方形プレート
プレート長	135 mm
プレート幅	110 mm
プレート穴長（最小）	75 mm
プレート穴長（最大）	80 mm
プレート穴幅（最小）	75 mm
プレート穴幅（最大）	105 mm
プレート穴径	11 mm

© Copyright 2026 TENTE International GmbH

KAPPA LOAD

9651ITP250P63 CL67

EAN 4031582314601

注文番号 00830357

製品図面

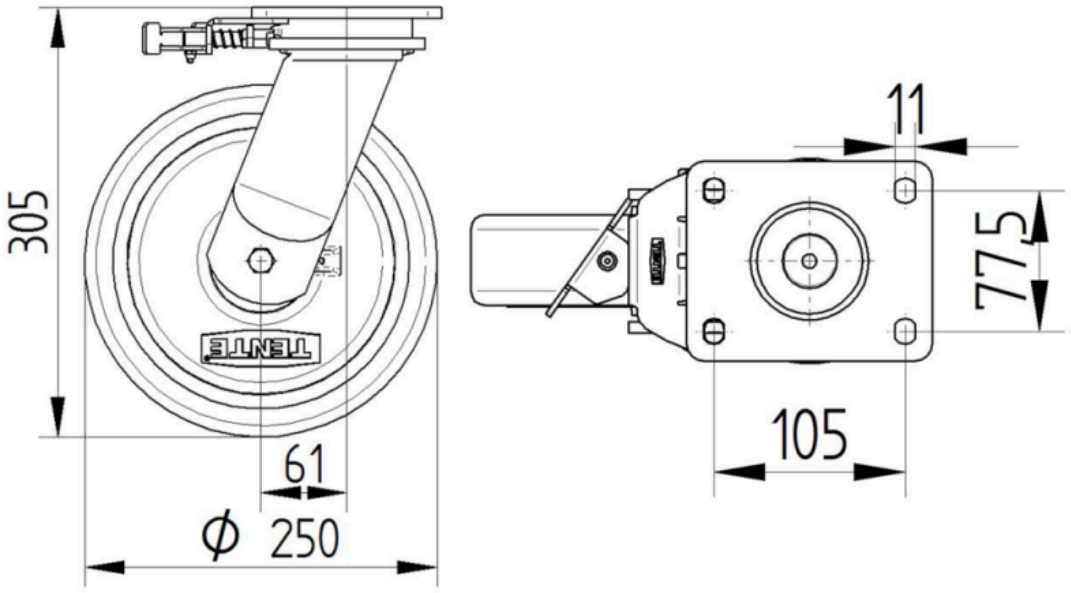

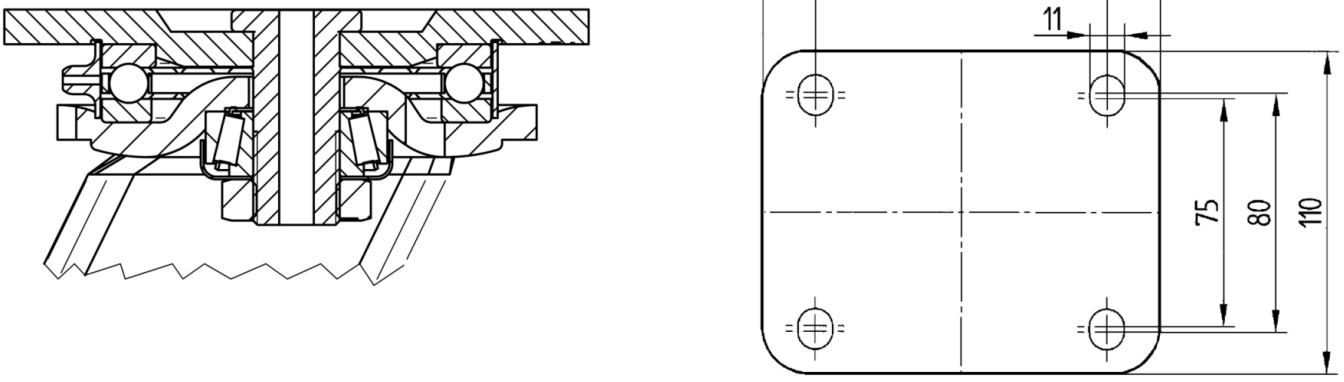

© Copyright 2026 TENTE International GmbH