ІНФОРМАЦІЯ ПРО ПРОДУКТ

INTEGRAL

2046UAX200R36-32S30 D 9002 4xM6 W

EAN 4031582300277



Зображення може відрізнятися від оригінального продукту

ЕФЕКТИВНІСТЬ

Продуктивність рулону	●●●○○
Шум руху	●●●○○
Атритація	●●●●○
Стійкість до корозії	●●●○○

ОСНОВНІ АТРИБУТИ

Назва продукту	Integral
Тип	Поворотний Колісна опора із центральним , Загальне гальмо
Стандартний	EN12531 - Ліжко-ліжка
ОбВантажопідйомність 3 км/год	150 kg
ОбВантажопідйомність 4 км/год	150 kg
Електропровідність	Ні
Нержавіюча сталь	Ні
Статичний Вантажопідйомність	450 kg
Діапазон температур (мінімальний)	-25 °C
Діапазон температур (максимальний)	80 °C
Загальна висота	229 mm
Загальна ширина	70 mm
Загальна вага	1,61 kg
Сертифікація	Протестовано та відстежується TÜV Süd

КРОНШТЕЙН

Матеріал корпусу	Сталевий лист, середній
Вила Форма	Закрито
Поворотний вузол	Прецизійний кульковий підшипник
Колір	Сіро-білий (RAL9002)
Офсет (Зсув)	60 mm
Радіус повороту	160 mm
Поворотне з’єднання	320 mm
Діаметр ковпачка	70 mm

КОЛЕСО

Матеріал тіла	Поліамід
Матеріал протектору	Поліуретан, Інжекційний
Носіння	Прецизійний кульковий підшипник Герметичний
Колір Протектор	Срібно-сірий (RAL7015)
Колір Колесо	Срібно-сірий (RAL7015)
Захист різьби	Вбудований різьбовий поручитель
Діаметр	200 mm
Протектор	35 mm
Ширина тіла	35 mm
Твердість Протектор (D)	59 Прибережна D

ВСТАНОВЛЕННЯ

Тип налаштування	Стрижень з Кулачковий отвір для смуг профілю, коротка Версія
Діаметр Болт	32 mm
Довжина Болт	51 mm
Положення різьби Болт	7 mm
Кількість монтажних отворів Болт	4
Підказка	Ліжки, які можна мити, повинні бути Герметичний виробником лікарняного ліжка в зоні налаштування.

IF Дизайн Award

Нагорода Red Dot Дизайн Award

© Copyright 2026 TENTE International GmbH

INTEGRAL

2046UAX200R36-32S30 D 9002 4xM6 W

EAN 4031582300277

Номер замовлення 00036799

Креслення продукту

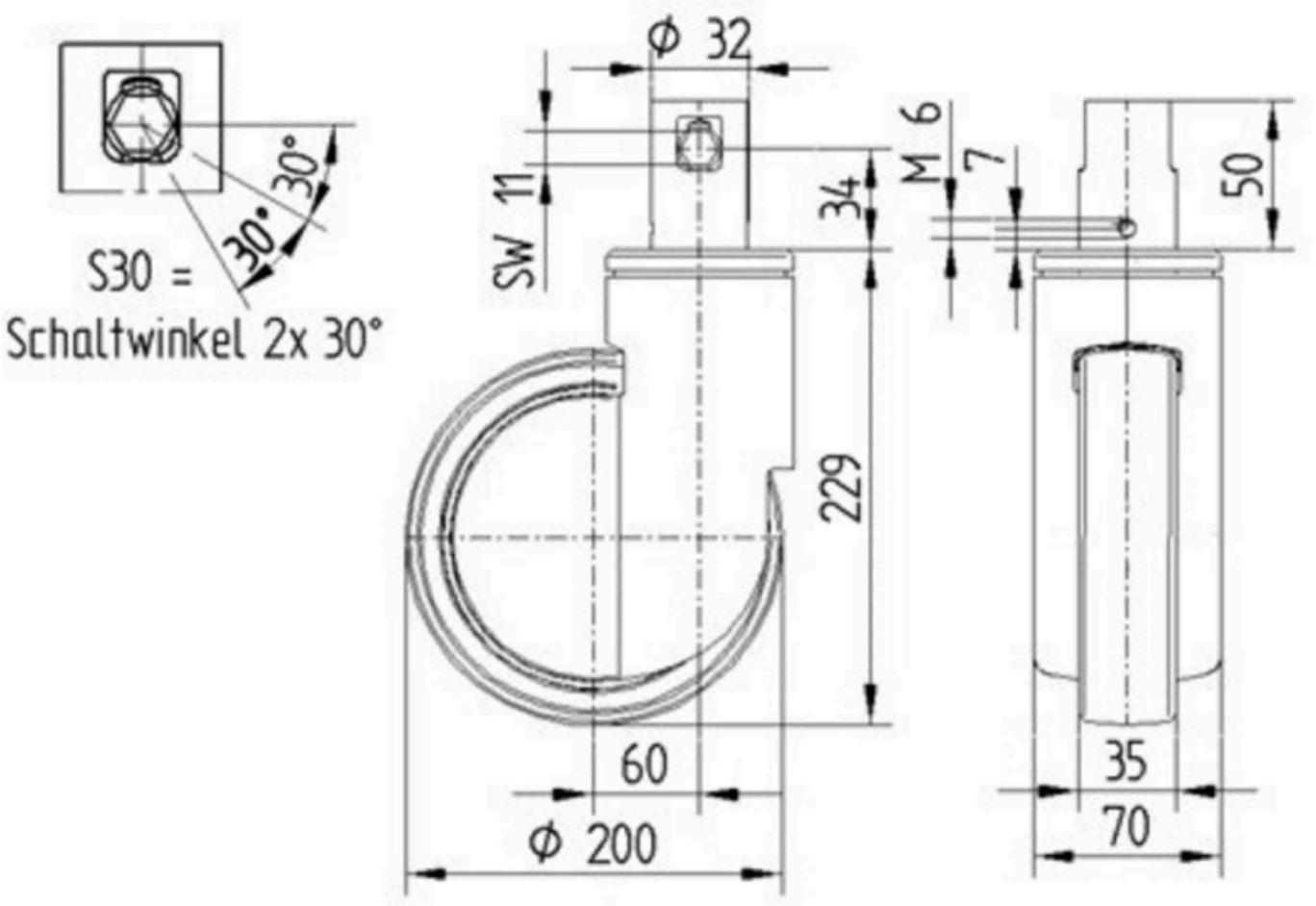

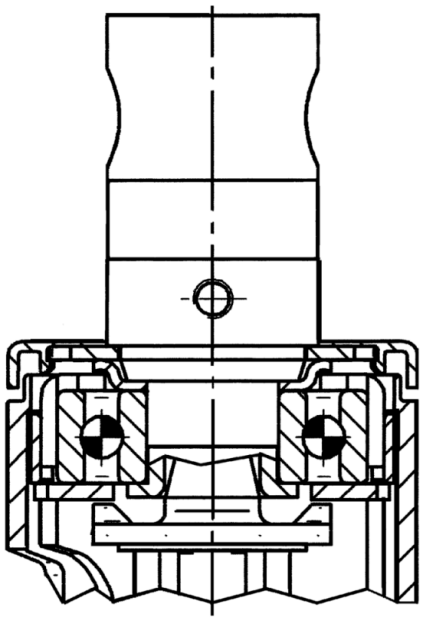

IF Дизайн Award

Нагорода Red Dot Дизайн Award

© Copyright 2026 TENTE International GmbH