PRODUKTINFORMATION

AGILA

2477DYK100R07-Ø21,5-24

EAN 4031582342123



Billedet kan afvige fra det oprindelige produkt

YDEEVNE

Rullemodstand	●●●○○
Kørselsstøj	●●●○○
Abrasion	●●●○○
Rustbeskyttelse	●●●○○

PRIMÆRE EGENSKABER

Produktnavn	Agila
Type	Drejeligt Hjul med Totalbremse
Standard	EN12530 - Hjul til Apparater
Belastning ved 3 km/t	80 kg
Elektrisk ledende	Ja
Rustfri	Nej
Belastning Statisk	160 kg
Temperaturområde (minimum)	-10 °C
Temperaturområde (maksimum)	40 °C
Byggehøjde	138 mm
Samlet vægt	1,13 kg

GAFFEL

Materialer til boliger	Stålplade, medium
Gaffel Form	Bred
Drejekrans	Drejekrans med dobbelt kuglekrans
Farve	Blå-kromatiseret
Udladning	43,5 mm
Udfaldsradius	131 mm
Udfaldsdiameter	262 mm

HJUL

Fælgmateriale	Bladstål
Hjulbanemateriale	Massiv gummi sort, elektrisk ledende
Leje	Kegle-kugleleje
Trådfang	Med trådfang
Diameter	100 mm
Hjulbane bredde	32 mm
Hårdhed af Hjulbane (A)	80 Shore A

MONTERING

Monteringstype	Syntetisk ekspander, rund
Expanderbefæstigelse (minimum)	21,5 mm
Expanderbefæstigelse (maksimum)	24 mm
Tip	Angiv den påkrævede indvendige diameter for røret ved bestilling.

© Copyright 2026 TENTE International GmbH

AGILA

2477DYK100R07-Ø21,5-24

EAN 4031582342123

BETTER MOBILITY. BETTER LIFE.

Produkttegninger

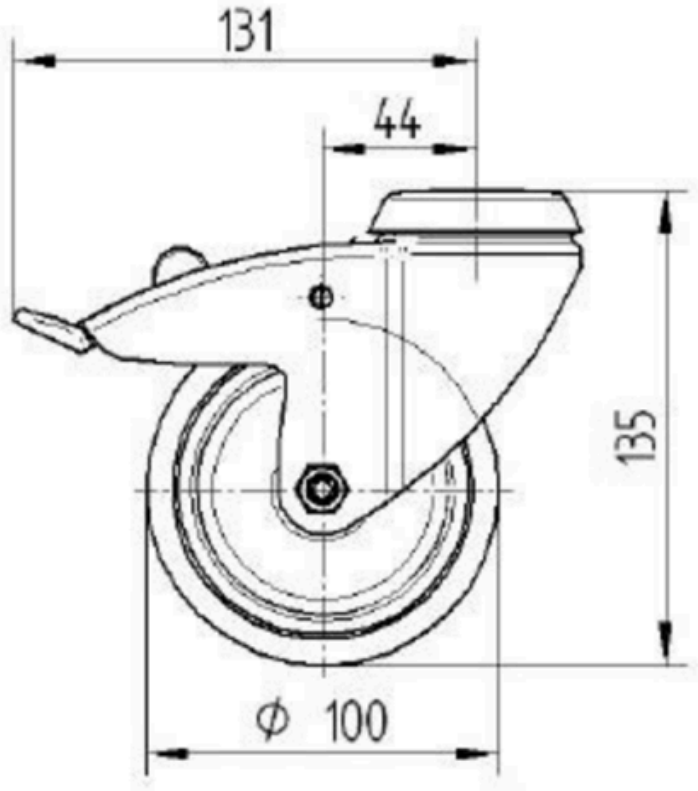

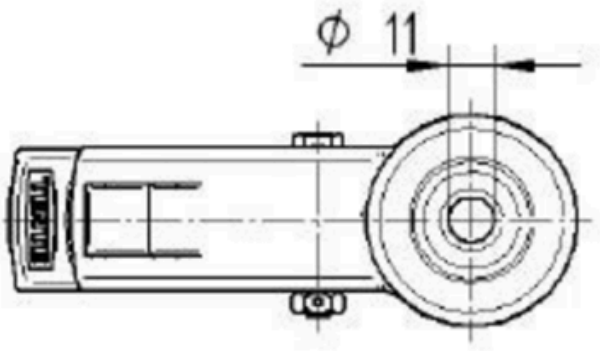

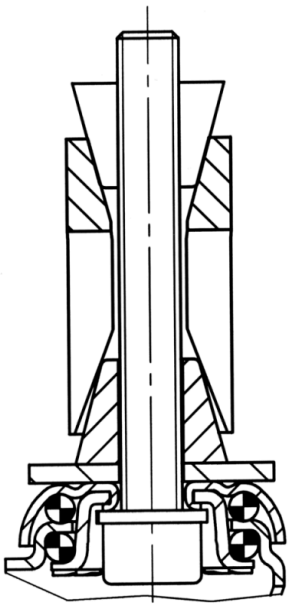

© Copyright 2026 TENTE International GmbH