ИНФОРМАЦИЯ ЗА ПРОДУКТА

# ZETA REVERSE

468SIEP200P63

EAN 4031582398052



Изображението може да се различава от оригиналния продукт

## ИЗПЪЛНЕНИЕ

| | |
|---|---|
| Производителност на ролката | ●●●●○ |
| Шум от движение | ●●●●● |
| Привличане | ●●●○○ |
| Устойчив на корозия | ●●●○○ |

## ОСНОВНИ АТРИБУТИ

| | |
|---|---|
| Име на продукта | Zeta reverse |
| Тип | Завъртане на Колело с пружинно заредено Заключване по пососка |
| Стандартен | EN12532 - Транспортно оборудване |
| Товароносимост при 4 км/ч | 450 kg |
| Товароносимост при 6 км/ч | 360 kg |
| Електропроводим | Не |
| Неръждаемост | Не |
| Статичен Товароносимост | 900 kg |
| Температурен диапазон (минимален) | -20 °C |
| Температурен диапазон (максимален) | 85 °C |
| Обща височина | 240 mm |
| Обща ширина | 96 mm |
| Общо тегло | 3.96 kg |

## ВИЛКА

| | |
|---|---|
| Материал на корпуса | Стоманен лист, много тежък |
| Форма Вилица | Обхват Закалено |
| Въртящ се лагер | Две състезания с топка, Закалено или Неръждаемост |
| Цвят | Синьо покритие |
| Изместване | 55 mm |
| Радиус на завъртане | 155 mm |
| Интерференция при завъртане | 310 mm |
| Диаметър на купол | 96 mm |

## КОЛЕЛО

| | |
|---|---|
| Tread hardness | мек |
| Материал на тялото | Алуминий |
| Материал на реазбата | Еластична гума, черна, вулканизирана |
| Лагер | Прецизен сачмен лагер |
| Ос | Завинтен с гайка |
| Цвят на Колело | Черен реактив (подобен RAL9005) |
| Предпазители за резби | Без предпазно устройство за резба |
| Диаметър | 200 mm |
| Ширина на Резба | 50 mm |
| Ширина на тялото | 50 mm |
| Твърдост на Резба (A) | 67 Бръснач A |

## ПРИЛЯГАНЕ

| | |
|---|---|
| Тип на фитинга | Правоъгълна плака |
| Дължина на плаката | 137 mm |
| Ширина на плаката | 105 mm |
| Дължина на отвора на плаката (минимална) | 75 mm |
| Дължина на отвора на плаката (максимална) | 80 mm |
| Ширина на отвора на плаката (минимална) | 75 mm |
| Ширина на отвора на плаката (максимална) | 105 mm |
| Диаметър на отвора на плаката | 11 mm |

© Copyright 2026 TENTE International GmbH

# ZETA REVERSE

468SIEP200P63

EAN 4031582398052

Номер на поръчката 00860819

**Чертежи на продукта**

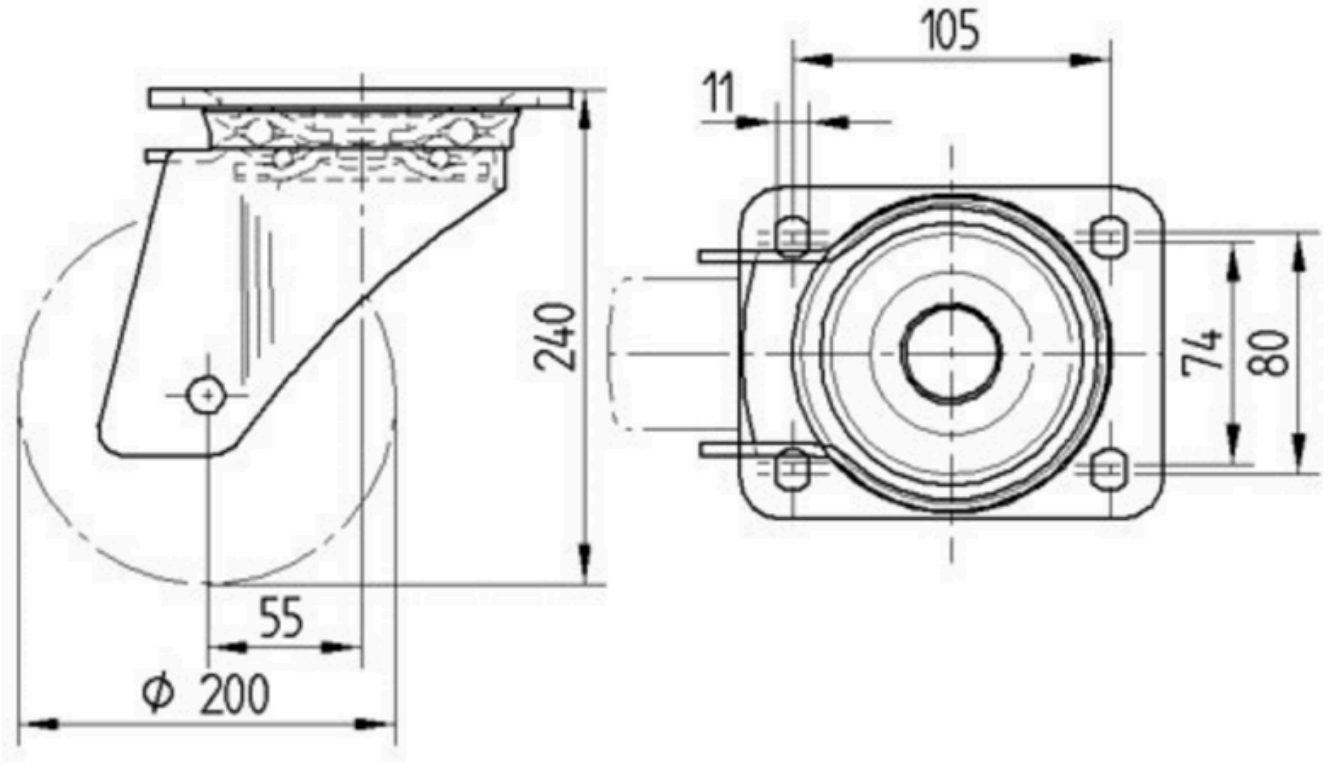


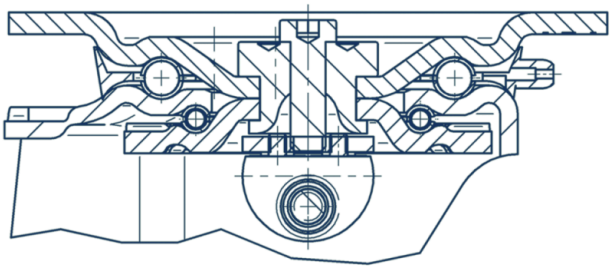

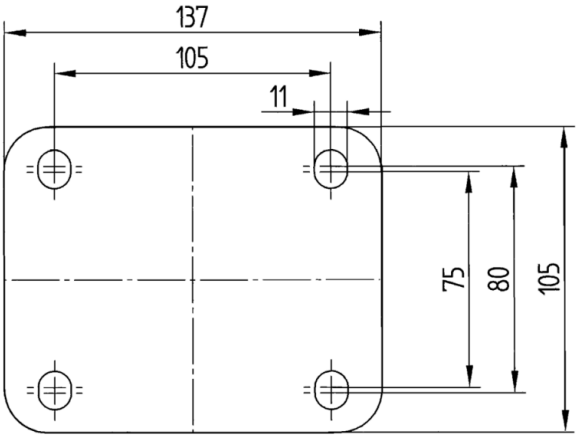


© Copyright 2026 TENTE International GmbH