PRODUKTINFORMATION

KAPPA LOAD

9652TOO250P63 CL67

EAN 4031582314915



Billedet kan afvige fra det oprindelige produkt

YDEEVNE

Rullemodstand	●●●●●
Kørselsstøj	●●○○○
Abrasion	●●●●●
Rustbeskyttelse	●●●●○

PRIMÆRE EGENSKABER

Produktnavn	Kappa load
Type	Drejeligt Hjul med Totalbremse, Medløbende
Standard	EN12533 – Sværlasthjul
Belastning ved 4 km/t	1320 kg
Belastning ved 6 km/t	1100 kg
Elektrisk ledende	Nej
Rustfri	Nej
Belastning Statisk	2200 kg
Temperaturområde (minimum)	-40 °C
Temperaturområde (maksimum)	80 °C
Byggehøjde	305 mm
Samlet bredde	116 mm
Samlet vægt	5,29 kg

GAFFEL

Materialer til boliger	Støbejern eller smedet jern, tungt
Gaffel Form	Bred, Forstærket
Drejekrans	Dyb rillet Rulleleje
Farve	Blå-kromatiseret
Udladning	61 mm
Udfaldsradius	187,5 mm
Udfaldsdiameter	375 mm
Lubrication nipple	1
Dome-diameter	111 mm

HJUL

Fælgmateriale	Polyamid , tung
Hjulbanemateriale	Identisk med Hjulfælg
Leje	Glideleje
Aksel	Skruet med møtrik
Hjul farve	Naturlig hvid
Trådfang	Uden trådfang
Diameter	250 mm
Hjulbane bredde	50 mm
Fælgbredde	50 mm
Hårdhed af Hjulbane (D)	75 Shore D

MONTERING

Monteringstype	Rektangulær plade
Pladelængde	135 mm
Pladebredde	110 mm
Længde på pladehul (minimum)	75 mm
Længde på pladehul (maksimum)	80 mm
Pladehulbredde (minimum)	75 mm
Pladehullets bredde (maksimum)	105 mm
Pladehullets diameter	11 mm

© Copyright 2026 TENTE International GmbH

KAPPA LOAD

9652TOO250P63 CL67

EAN 4031582314915

Bestillingsnummer 00830408

Produkttegninger

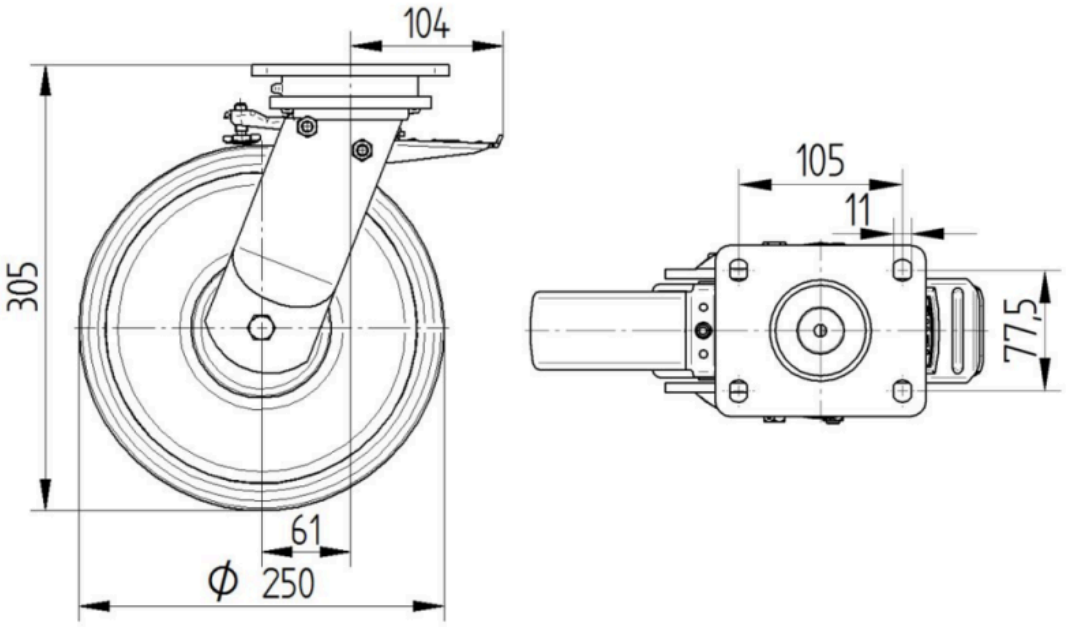

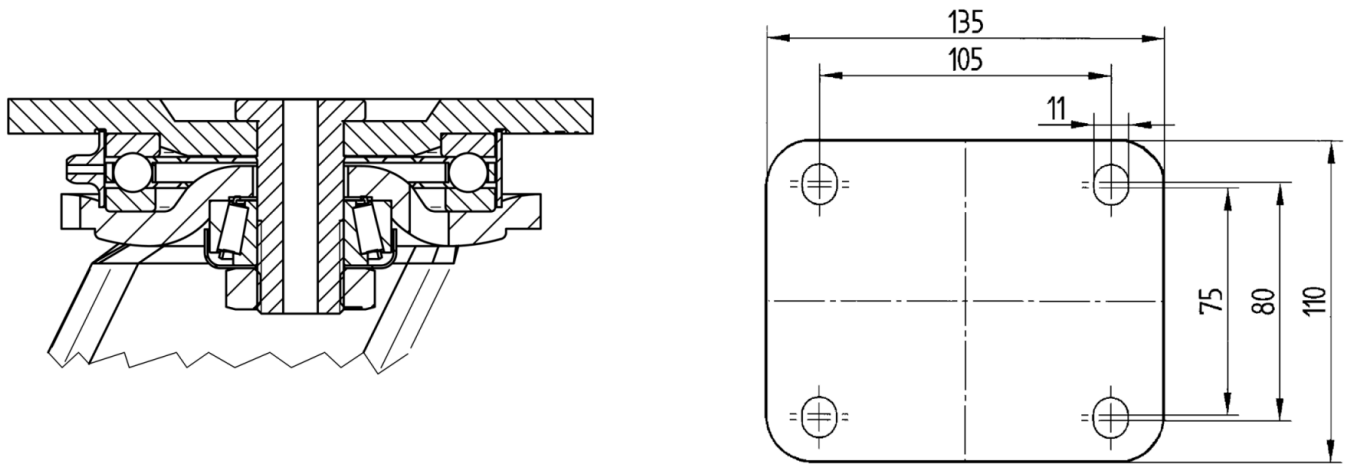

© Copyright 2026 TENTE International GmbH