INFORMAZIONI DI PRODOTTO

PURETECH

PVR 250x60-Ø25

EAN 4031582321340



L'immagine può differire dal prodotto originale

RUOTA

Materiale del corpo	Polipropilene
Materiale del battistrada	Gomma piena, nera
Cuscinetto	Cuscinetto a rulli
Colore Ruota	Nero grafite (RAL9011)
Parafili	Senza parafili
Diametro	250 mm
Larghezza battistrada	60 mm
Asse diametro del foro	25 mm
Lunghezza mozzo	74 mm
Larghezza corpo	60 mm
Durezza del Battistrada (A)	80 Shore A

PRESTAZIONI

Prestazioni di rotolamento	●●●○○
Rumore	●●●●○
Attrito	●●●○○
Resistenza alla corrosione	●●●○○

ATTRIBUTI PRINCIPALI

Nome del prodotto	Puretech
Tipo	Ruota
Standard	EN12532 - Attrezzature di trasporto
Portata a 4 km/h	295 kg
Elettricamente conduttivo	No
Inossidabile	No
Portata statica	590 kg
Intervallo di temperatura (minimo)	-20 °C
Intervallo di temperatura (massimo)	60 °C
Peso complessivo	2,87 kg

© Copyright 2026 TENTE International GmbH

PURETECH

PVR 250x60-Ø25

EAN 4031582321340

Numero d'ordine 00050608

Disegni del prodotto

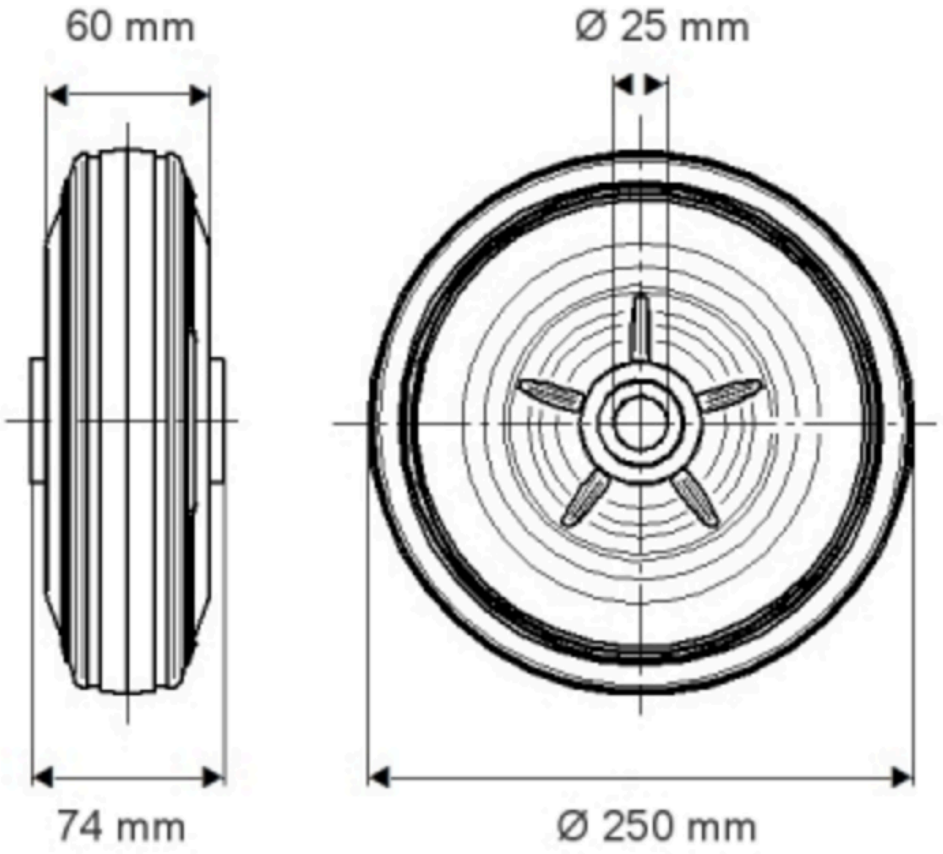

© Copyright 2026 TENTE International GmbH