TERMÉKINFORMÁCIÓK

# GALEA

5077PJP125P30-10

EAN 4031582379143



A kép eltérhet az eredeti terméktől

## TELJESÍTMÉNY

| | |
|---|---|
| Gördülési ellenállás teljesítménye | ●●●●○ |
| Mozgás zajkibocsátása | ●●●●○ |
| Kopás | ●●●●○ |
| Korrozióálló képesség | ●●●○○ |

## ALAPVETŐ TULAJDONSÁGOK

| | |
|---|---|
| Termék neve | Galea |
| Ház típusa | Totálfékes görgő |
| Standard | EN12530 - Intézményi görgők |
| Teherbírás 3 km/h-nál | 100 kg |
| Elektromosan vezető | Nem |
| Rozsdamentes | Nem |
| Statikus teherbírás | 200 kg |
| Hőmérséklet-tartomány (minimális) | -20 °C |
| Hőmérséklet-tartomány (maximális) | 60 °C |
| Összsúly | 0,56 kg |
| Teljes szélesség | 66 mm |

## VÁZ

| | |
|---|---|
| A ház anyaga | Poliamid |
| Villa alakja | Zárt |
| Forgócsapágy | Kétsoros golyó |
| Ellensúlyoz | 40 mm |
| Körbeforgás | 258 mm |
| Kupola átmérője | 59 mm |

## KERÉK

| | |
|---|---|
| Felépítmény anyaga | Polipropilén |
| Futófelület anyaga | Termoplasztikus gumi |
| Csapágy | Precíziós golyóscsapágy |
| Szálvédők | Futófelület védelemmel |
| Átmérő | 125 mm |
| Futófelület szélessége | 30 mm |
| A futófelület keménysége (A) | 87 Shore A |

## SZERELVÉNY

| | |
|---|---|
| Szerelvény típusa | Csavarfurat |
| Csavar furat átmérője | 10 mm |

© Copyright 2026 TENTE International GmbH

# GALEA

5077PJP125P30-10

EAN 4031582379143

BETTER MOBILITY. BETTER LIFE.

## Termékrajzok

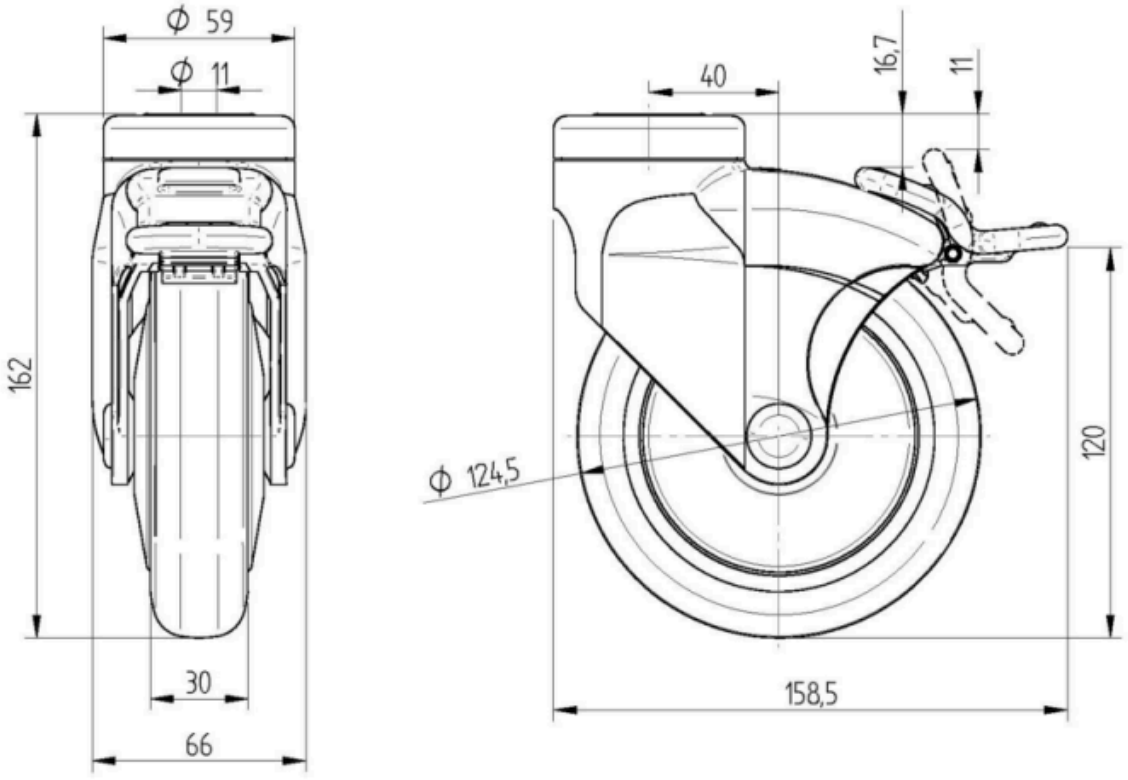


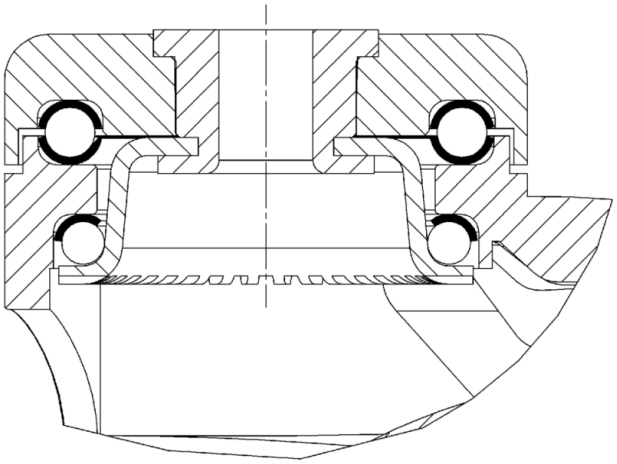

© Copyright 2026 TENTE International GmbH