PRODUKTINFORMATION

ZETA REVERSE

468SIEP200P63

EAN 4031582398052



Billedet kan afvige fra det oprindelige produkt

YDEEVNE

Rullemodstand	●●●●○
Kørselsstøj	●●●●●
Abrasion	●●●○○
Rustbeskyttelse	●●●○○

PRIMÆRE EGENSKABER

Produktnavn	Zeta reverse
Type	Drejelig Hjul med fjederbelastet Retningsbremse
Standard	EN12532 – Transportudstyr
Belastning ved 4 km/t	450 kg
Belastning ved 6 km/t	360 kg
Elektrisk ledende	Nej
Rustfri	Nej
Belastning Statisk	900 kg
Temperaturområde (minimum)	-20 °C
Temperaturområde (maksimum)	85 °C
Byggehøjde	240 mm
Samlet bredde	96 mm
Samlet vægt	3,96 kg

GAFFEL

Materialer til boliger	Stålplade, meget tung
Gaffel Form	Bred, Forstærket
Drejekrans	Drejekrans med dobbelt kuglekrans, Forstærket eller Rustfri
Farve	Blå-kromatiseret
Udladning	55 mm
Udfaldsradius	155 mm
Udfaldsdiameter	310 mm
Dome-diameter	96 mm

HJUL

Tread hardness	blød
Fælgmateriale	Aluminium
Hjulbanemateriale	Elastisk dæk, sort, vulkaniseret
Leje	Præcisionskugleleje
Aksel	Skruet med møtrik
Hjul farve	Jet black (svarende til RAL9005)
Trådfang	Uden trådfang
Diameter	200 mm
Hjulbane bredde	50 mm
Fælgbredde	50 mm
Hårdhed af Hjulbane (A)	67 Shore A

MONTERING

Monteringstype	Rektangulær plade
Pladelængde	137 mm
Pladebredde	105 mm
Længde på pladehul (minimum)	75 mm
Længde på pladehul (maksimum)	80 mm
Pladehulbredde (minimum)	75 mm
Pladehullets bredde (maksimum)	105 mm
Pladehullets diameter	11 mm

© Copyright 2026 TENTE International GmbH

ZETA REVERSE

468SIEP200P63

EAN 4031582398052

Bestillingsnummer 00860819

Produkttegninger

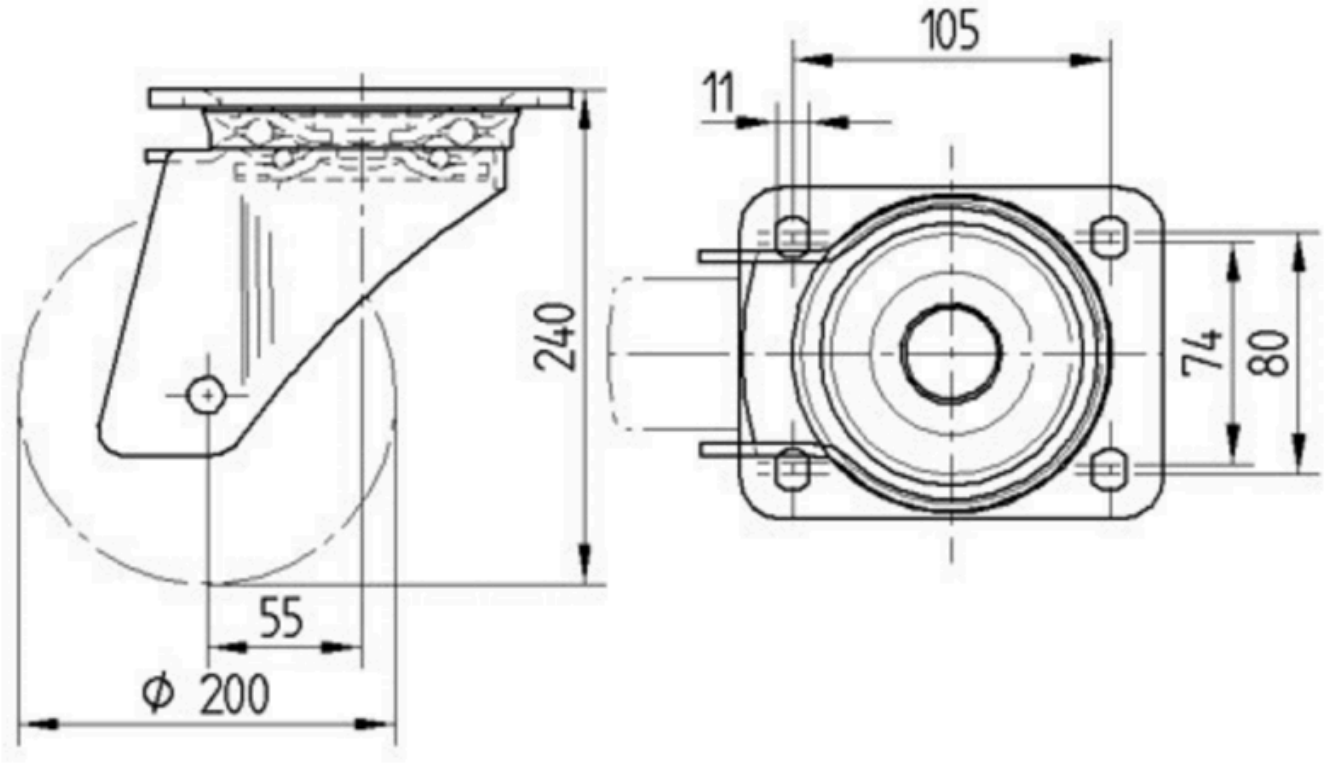

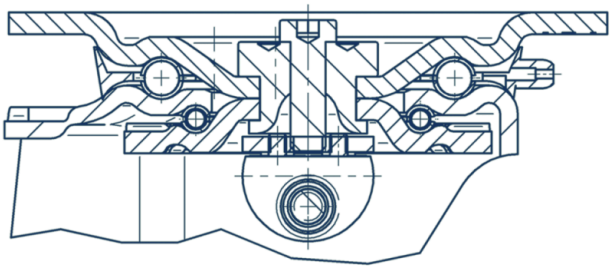

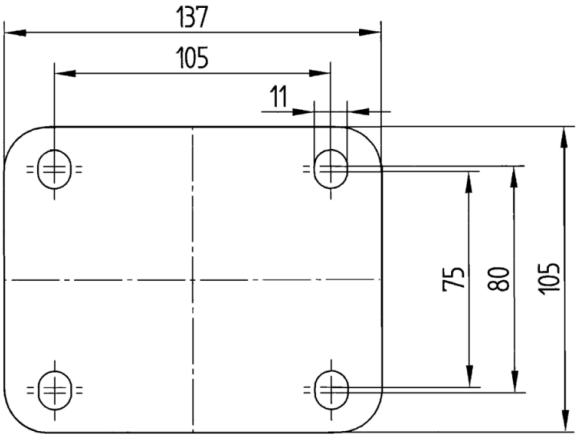

© Copyright 2026 TENTE International GmbH