ІНФОРМАЦІЯ ПРО ПРОДУКТ

LINEA

5941XSC100P30-13 RAL9002

EAN 4031582352627



Зображення може відрізнятися від оригінального продукту

ЕФЕКТИВНІСТЬ

Продуктивність рулону	●●●●●
Шум руху	●●●○○
Атритація	●●●●○
Стійкість до корозії	●●●●○

ОСНОВНІ АТРИБУТИ

Назва продукту	Linea
Тип	Поворотний Колісна опора з Блокування напряму
Стандартний	EN12530 — Катори пристроїв
ОбВантажопідйомність 3 км/год	120 kg
Електропровідність	Так
Нержавіюча сталь	Так
Статичний Вантажопідйомність	240 kg
Діапазон температур (мінімальний)	-10 °C
Діапазон температур (максимальний)	40 °C
Загальна висота	118 mm
Загальна ширина	82 mm
Загальна вага	0,72 kg

КРОНШТЕЙН

Матеріал корпусу	Поліамід
Вила Форма	Кронштейн подвійного Колесо
Поворотний вузол	Прецизійний кульковий підшипник
Колір	Сіро-білий (RAL9002)
Офсет (Зсув)	32 mm
Радіус повороту	108 mm
Поворотне з'єднання	216 mm
Діаметр ковпачка	52 mm

КОЛЕСО

Матеріал тіла	Поліамід , електричний струмопровід
Матеріал протектору	Поліуретан, Інжекційний електричний
Носіння	Прецизійний кульковий підшипник, Нержавіюча сталь
Захист різьби	З різьбовим поручителем
Діаметр	100 mm
Протектор	20 mm
Твердість Протектор (A)	92 Прибережна A

ВСТАНОВЛЕННЯ

Тип налаштування	Отвір під болт
Діаметр Болт отвору Діаметр отвору	13 mm

Deutscher Конструктор Club

Нагорода Interzum

IF Дизайн Award

© Copyright 2026 TENTE International GmbH

LINEA

5941XSC100P30-13 RAL9002

EAN 4031582352627

BETTER MOBILITY. BETTER LIFE.

Креслення продукту

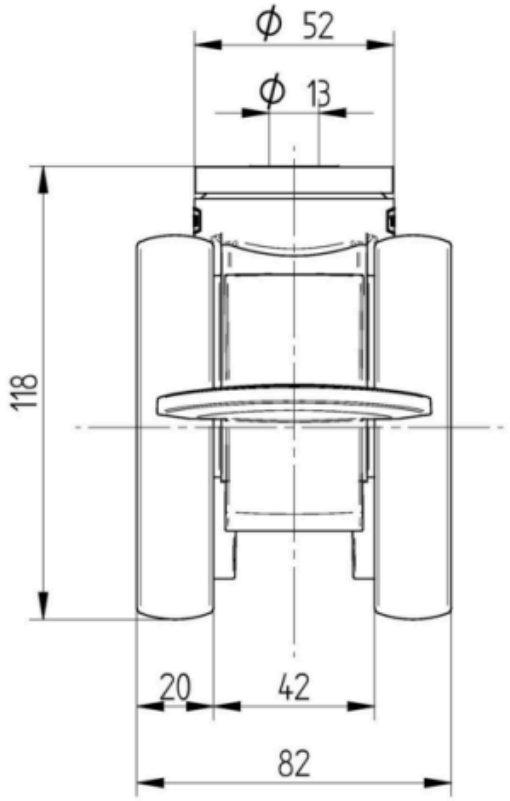

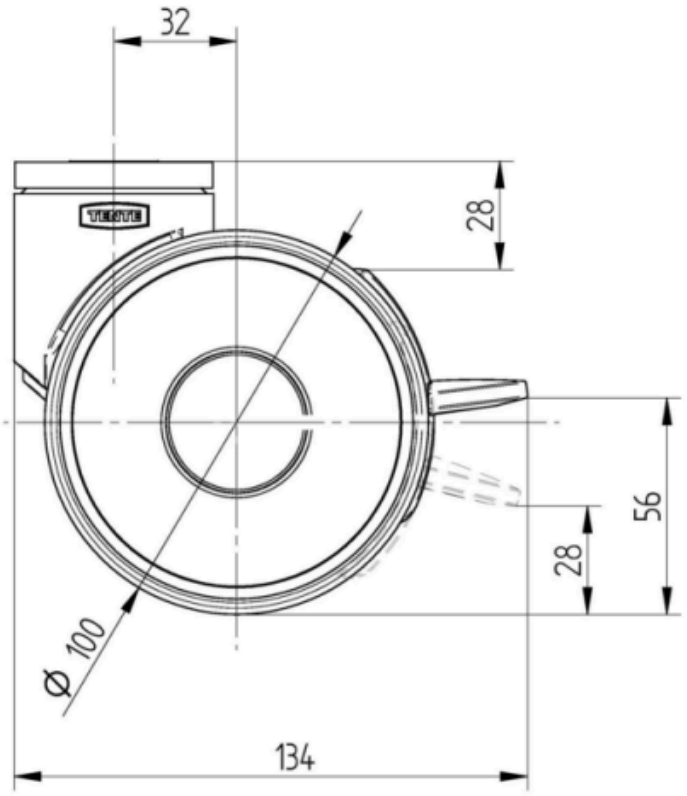

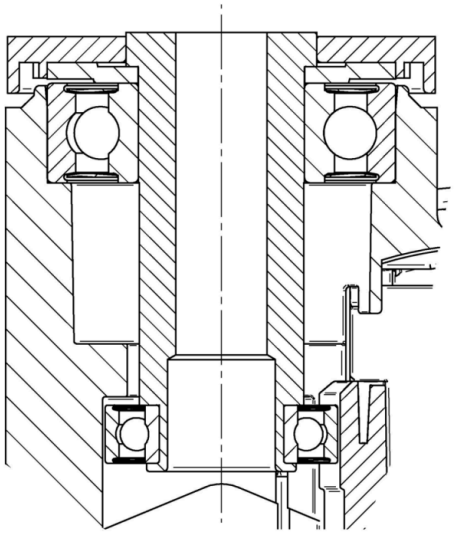

Deutscher Конструктор Club

Нагорода Interzum

IF Дизайн Award

© Copyright 2026 TENTE International GmbH