PRODUKTINFORMATION

FOOT PROTECTION

Foot Protection Ø200

EAN 4031582439045



Billedet kan afvige fra det oprindelige produkt

YDEEVNE

Abrasion	●●●○○
Rustbeskyttelse	●●●○○

PRIMÆRE EGENSKABER

Produktnavn	Fodbeskyttelse
Type	Tilbehør
Elektrisk ledende	Nej
Rustfri	Nej
Temperaturområde (minimum)	-20 °C
Temperaturområde (maksimum)	60 °C
Samlet vægt	0,75 kg

© Copyright 2026 TENTE International GmbH

FOOT PROTECTION

Foot Protection Ø200

EAN 4031582439045

Produkttegninger

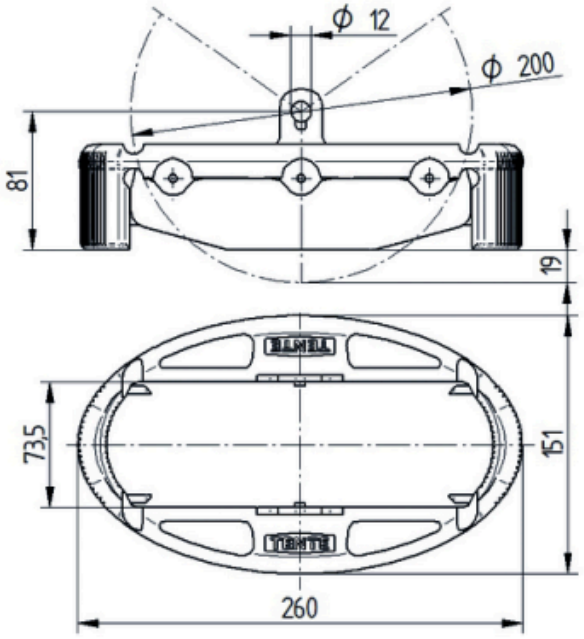

© Copyright 2026 TENTE International GmbH