ИНФОРМАЦИЯ ЗА ПРОДУКТА

ZETA REVERSE

468BIEP200P63

EAN 4031582398083



Изображението може да се различава от оригиналния продукт

ИЗПЪЛНЕНИЕ

Производителност на ролката	●●●●○
Шум от движение	●●●●●
Привличане	●●●○○
Устойчив на корозия	●●●○○

ОСНОВНИ АТРИБУТИ

Име на продукта	Zeta reverse
Тип	Завъртане на Колело с Пълно заключване и пружинно Заключване по пососка
Стандартен	EN12532 - Транспортно оборудване
Товароносимост при 4 км/ч	450 kg
Товароносимост при 6 км/ч	360 kg
Електропроводим	Не
Неръждаемост	Не
Статичен Товароносимост	900 kg
Температурен диапазон (минимален)	-20 °C
Температурен диапазон (максимален)	85 °C
Обща височина	240 mm
Обща ширина	96 mm
Общо тегло	4.27 kg

ВИЛКА

Материал на корпуса	Стоманен лист, много тежък
Форма Вилица	Обхват Закалено
Въртящ се лагер	Две състезания с топка, Закалено или Неръждаемост
Цвят	Синьо покритие
Изместване	55 mm
Интерференция при завъртане	360 mm
Диаметър на купол	96 mm

КОЛЕЛО

Tread hardness	мек
Материал на тялото	Алуминий
Материал на реазбата	Еластична гума, черна, вулканизирана
Лагер	Прецизен сачмен лагер
Ос	Завинтен с гайка
Цвят на Колело	Черен реактив (подобен RAL9005)
Предпазители за резби	Без предпазно устройство за резба
Диаметър	200 mm
Ширина на Резба	50 mm
Ширина на тялото	50 mm
Твърдост на Резба (A)	67 Бръснач A

ПРИЛЯГАНЕ

Тип на фитинга	Правоъгълна плака
Дължина на плаката	137 mm
Ширина на плаката	105 mm
Дължина на отвора на плаката (минимална)	75 mm
Дължина на отвора на плаката (максимална)	80 mm
Ширина на отвора на плаката (минимална)	75 mm
Ширина на отвора на плаката (максимална)	105 mm
Диаметър на отвора на плаката	11 mm

© Copyright 2026 TENTE International GmbH

ZETA REVERSE

468BIEP200P63

EAN 4031582398083

Номер на поръчката 00860822

Чертежи на продукта

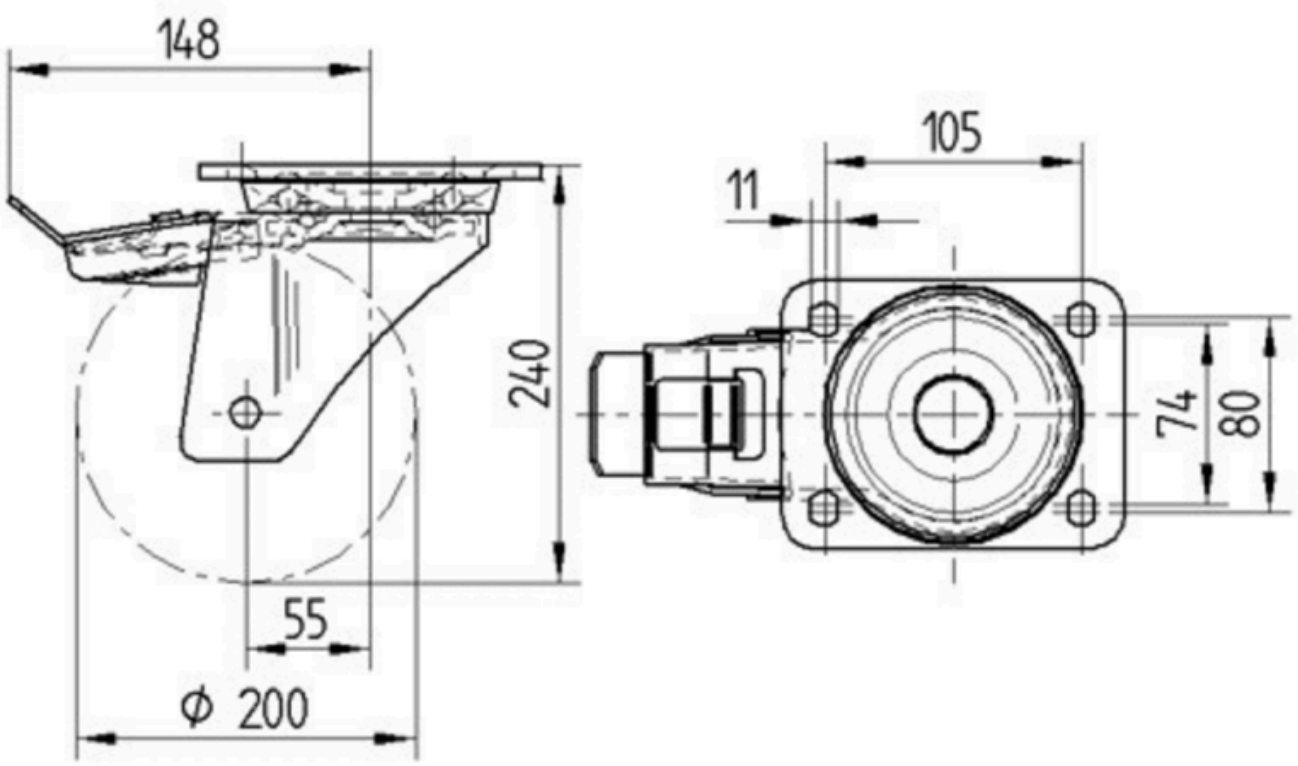

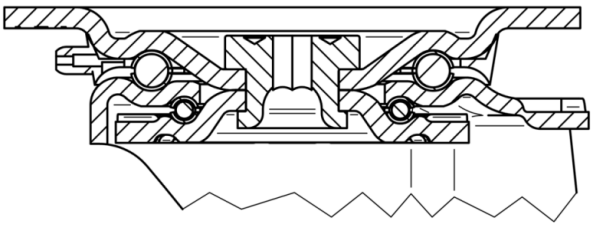

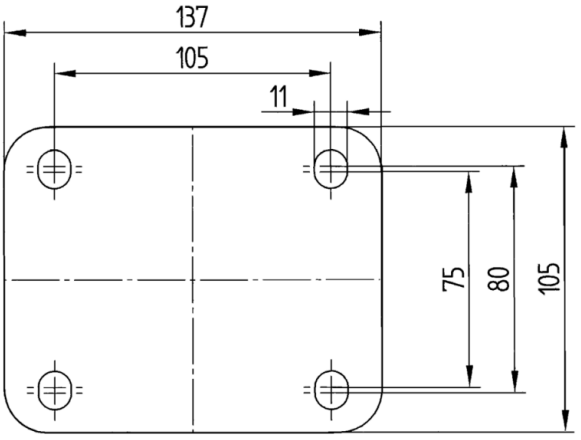

© Copyright 2026 TENTE International GmbH