INFORMĀCIJA PAR PRODUKTU

DURATECH SILENT

UOT 100x36-Ø8,4 HL45

EAN 4031582338041



Attēls var atšķirties no oriģinālā produkta

VEIKTSPĒJA

Ruļļa veiktspēja	●●●○○
Kustības troksnis	●●●●○
Nodilums	●●●●○
Korozijas izturīgs	●●●○○

PAMATA ATRIBŪTI

Produkta nosaukums	Duratech silent
Korpusa tips	Ritenis
Standarta	EN12532 - Transporta aprīkojums
Kravnesība pie 4 km/h	250 kg
Elektrovadītspējīga	Nē
Nerūsējošais	Nē
Statiskā kravnesība	500 kg
Temperatūras diapazons (minimālais)	-30 °C
Temperatūras diapazons (maksimālais)	80 °C
Kopējais svars	0,3 kg

RITENIS

Korpusa materiāls	Poliamīds
Protektora materiāls	Identisks ar riteņa korpusu
Gūltnis	Cuscinetti a sfere di precisione, smorzanti
Ritenis krāsa	Dabiski balts
Diametrs	100 mm
Protektora platums	36 mm
Ass atveres diametrs	8,4 mm
Rumbas garums	45 mm
Korpusa platums	36 mm
Protektora cietība (D)	75 Krasts D

© Copyright 2026 TENTE International GmbH

DURATECH SILENT

UOT 100x36-Ø8,4 HL45

EAN 4031582338041

Pasūtījuma numurs 00033627

Produkta rasējumi

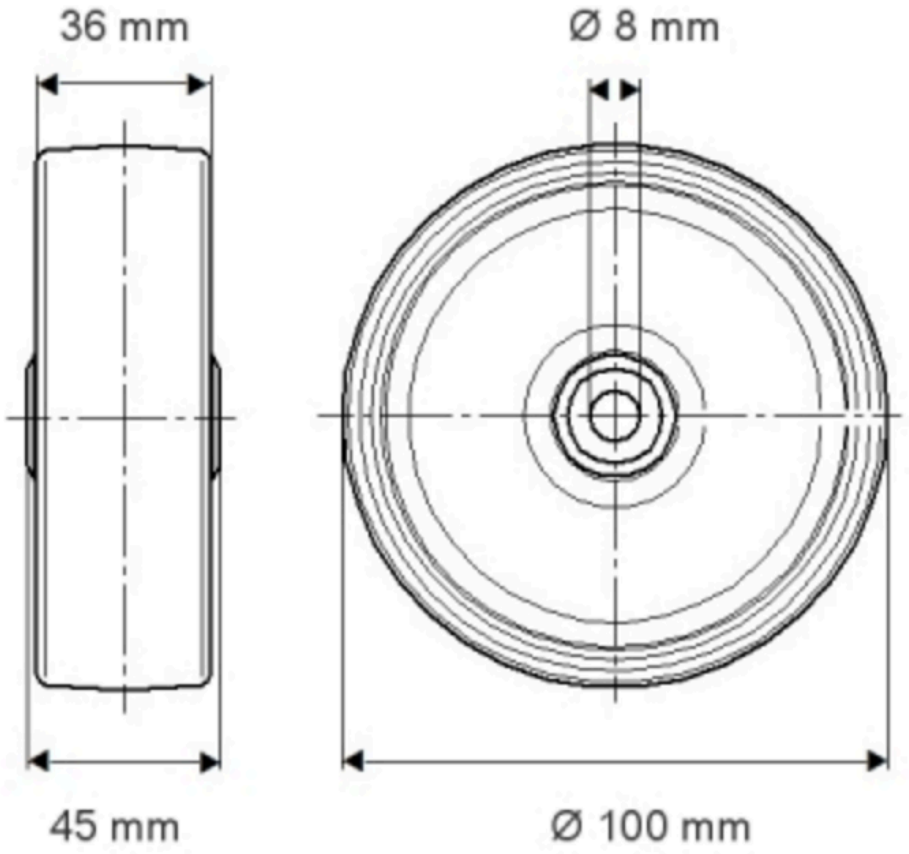

© Copyright 2026 TENTE International GmbH