ИНФОРМАЦИЯ ЗА ПРОДУКТА

PURETECH

PVR 250x60-Ø25

EAN 4031582321340



Изображението може да се различава от оригиналния продукт

КОЛЕЛО

Материал на тялото	Полипропилен
Материал на реазбата	Плътна гума черен
Лагер	Ролков лагер
Цвят на Колело	Графитно черно (RAL9011)
Предпазители за резби	Без предпазно устройство за резба
Диаметър	250 mm
Ширина на Резба	60 mm
Диаметър на отворите Ос	25 mm
Дължина на центъра	74 mm
Ширина на тялото	60 mm
Твърдост на Резба (A)	80 бряг A

ИЗПЪЛНЕНИЕ

Производителност на ролката	●●●○○
Шум от движение	●●●●○
Привличане	●●●○○
Устойчив на корозия	●●●○○

ОСНОВНИ АТРИБУТИ

Име на продукта	Puretech
Тип	Колело
Стандартен	EN12532 - Транспортно оборудване
Товароносимост при 4 км/ч	295 kg
Електропроводим	Не
Неръждаемост	Не
Статичен Товароносимост	590 kg
Температурен диапазон (минимален)	-20 °C
Температурен диапазон (максимален)	60 °C
Общо тегло	2.87 kg

© Copyright 2026 TENTE International GmbH

PURETECH

PVR 250x60-Ø25

EAN 4031582321340

Номер на поръчката 00050608

Чертежи на продукта

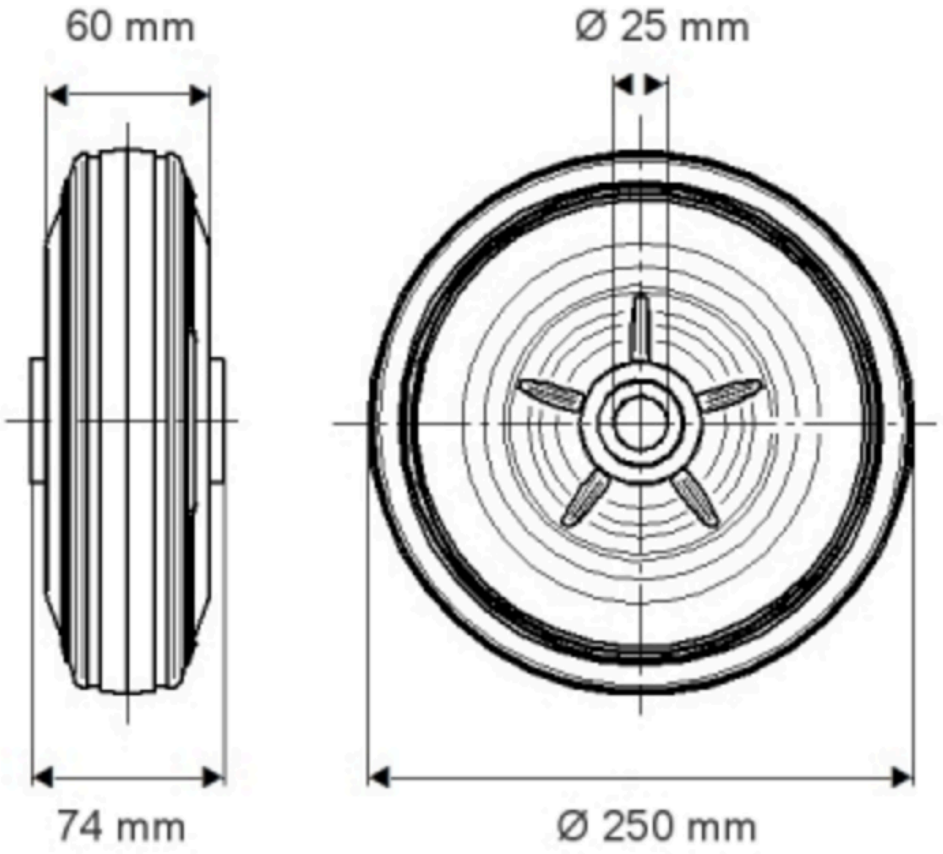

© Copyright 2026 TENTE International GmbH