INFORMACJE O PRODUKCIE

KAPPA LOAD

9651TOO150P63

EAN 4031582314618



Obraz może różnić się od oryginalnego produktu

WYDAJNOŚĆ

Wydajność rolek	●●●●●
Hałas ruchowy	●○○○○
Odejście	●●●●●
Odporność na korozję	●●●○○

PODSTAWOWE ATUTY

Nazwa produktu	Kappa load
Typ	Kółko obrotowe z Blokada kierunkowa
Standardowy	EN12533 — Kółka do dużych obciążeń
Nośność przy 4 km/h	960 kg
Nośność przy 6 km/h	800 kg
Przewodzące prąd elektryczny	Nie
Nierdzewne	Nie
Nośność statyczne	1920 kg
Zakres temperatur (minimalny)	-40 °C
Zakres temperatur (maksymalny)	80 °C
Wysokość całkowita	200 mm
Waga całkowita	4,16 kg

OBUDOWA

Materiał obudowy	Żeliwo lub kute żelazo, ciężkie
Kształt Widelec	Poszerzane, Wzmacniane
Łożysko obrotowe	Łożysko kulkowe wzdłużne Łożysko walcowe głębokim rowkiem
Wysięg	58 mm
Zasięg działania koła	398 mm
Lubrication nipple	1

KOŁO

Materiał ciała	Poliamid, ciężki
Materiał bieżni	Identyczny z korpusem Koło
Łożysko	Łożysko ślizgowe
Oś	Przykręcane za pomocą nakrętki
Osłony gwintu	Bez osłony gwintu
Średnica	150 mm
Szerokość Bieżnia	50 mm
Twardość Bieżnia (D)	75 Shore D

MOCOWANIE

Typ mocowania	Płytka prostokątna
Długość płytki	135 mm
Szerokość płytki	110 mm
Długość otworu w płytce (maksymalna)	105 mm
Szerokość otworu w płytce (minimalna)	75 mm
Szerokość otworu w płytce (maksymalna)	80 mm
Średnica otworu płytki	11 mm

© Copyright 2026 TENTE International GmbH

KAPPA LOAD

9651TOO150P63

EAN 4031582314618

Numer zamówienia 00830358

Rysunki produktu

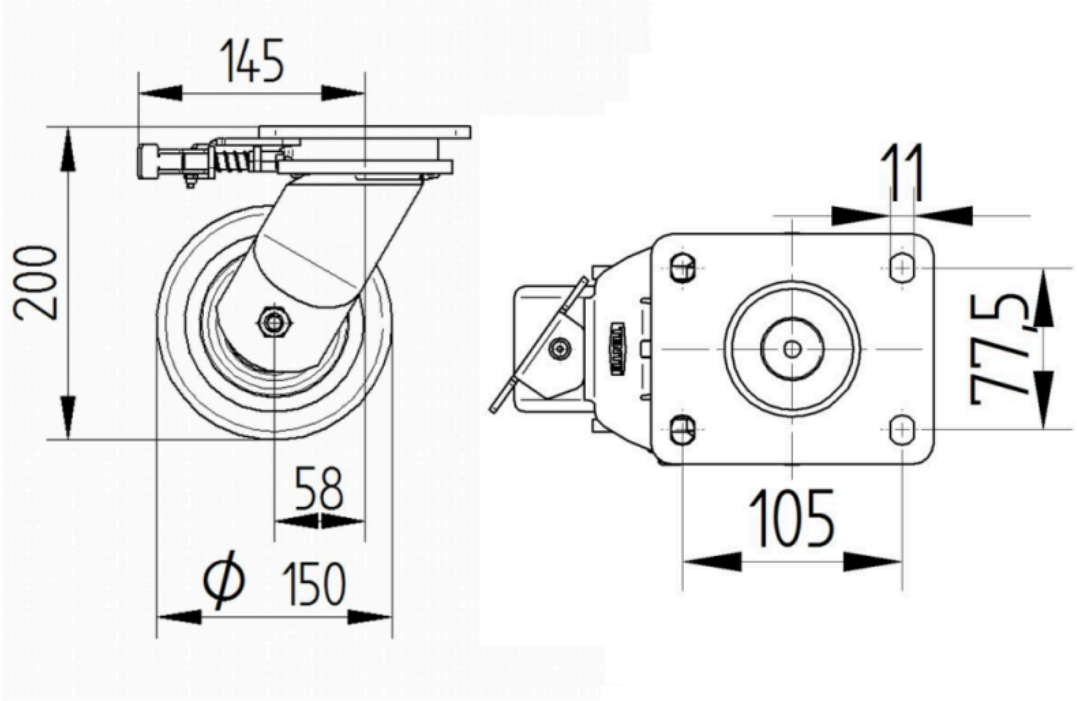

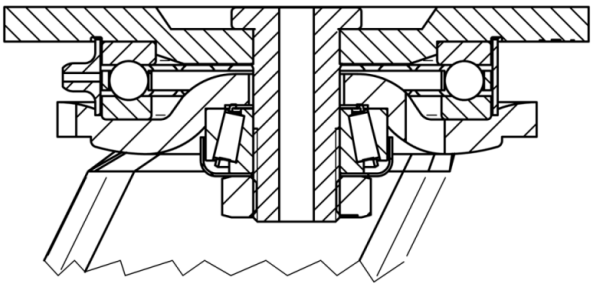

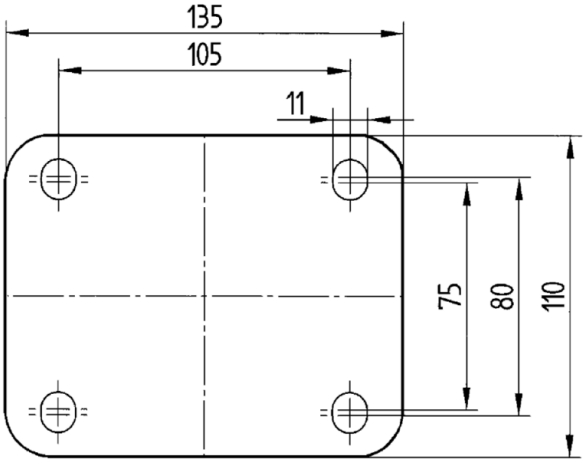

© Copyright 2026 TENTE International GmbH