INFORMACJE O PRODUKCIE

DELTA

3642ITP200P63 f.d-lock

EAN 4031582337433



Obraz może różnić się od oryginalnego produktu

WYDAJNOŚĆ

Wydajność rolek	●●●○○
Hałas ruchowy	●●●○○
Odejście	●●●●○
Odporność na korozję	●●●○○

PODSTAWOWE ATUTY

Nazwa produktu	Delta
Typ	Kółko obrotowe z Blokada pełna, Przód kółka
Standardowy	EN12532 — Sprzęt transportowy
Nośność przy 4 km/h	600 kg
Nośność przy 6 km/h	480 kg
Przewodzące prąd elektryczny	Nie
Nierdzewne	Nie
Nośność statyczne	1200 kg
Zakres temperatur (minimalny)	-10 °C
Zakres temperatur (maksymalny)	60 °C
Wysokość całkowita	250 mm
Szerokość całkowita	94 mm
Waga całkowita	3,63 kg

OBUDOWA

Materiał obudowy	Arkusz stalowy, ciężki
Kształt Widelec	Poszerzane, Wzmacniane
Łożysko obrotowe	Łożysko kulkowe precyzyjne
Kolor	pasywowany na niebiesko
Wysięg	55 mm
Promień działania koła	155 mm
Zasięg działania koła	310 mm
Średnica kopuły	94 mm

KOŁO

Materiał ciała	Aluminium
Materiał bieżni	Poliuretan, Odlewane
Łożysko	Łożysko kulkowe precyzyjne
Oś	Przykręcane za pomocą nakrętki
Kolor Koło	Żółty miód (RAL1005)
Osłony gwintu	Bez osłony gwintu
Średnica	200 mm
Szerokość Bieżnia	50 mm
Szerokość korpusu	50 mm
Twardość Bieżnia (A)	92 Shore A
Twardość Bieżnia (D)	42 Shore D

MOCOWANIE

Typ mocowania	Płytka prostokątna
Długość płytki	137 mm
Szerokość płytki	105 mm
Długość otworu płytki (minimalna)	75 mm
Długość otworu w płytce (maksymalna)	80 mm
Szerokość otworu w płytce (minimalna)	105 mm
Szerokość otworu w płytce (maksymalna)	105 mm
Średnica otworu płytki	11 mm

© Copyright 2026 TENTE International GmbH

DELTA

3642ITP200P63 f.d-lock

EAN 4031582337433

Numer zamówienia 00833704

Product Drawings

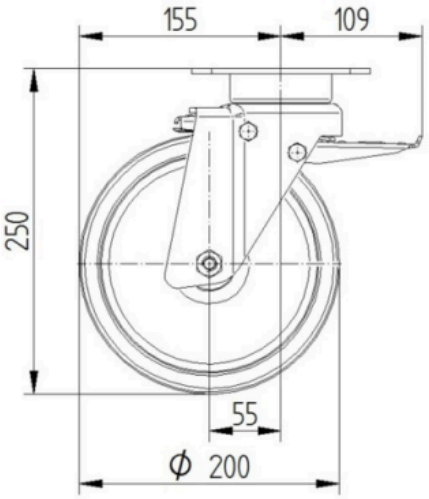

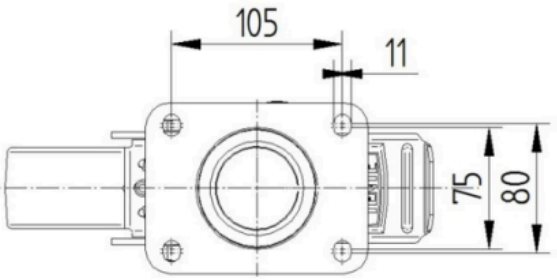

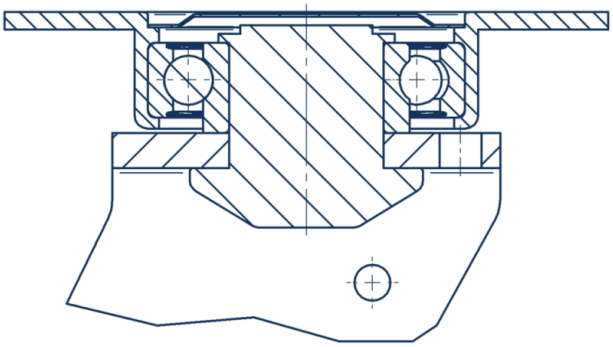

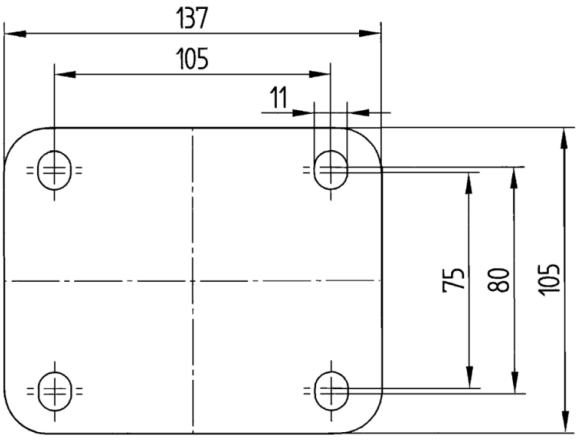

© Copyright 2026 TENTE International GmbH