製品情報

GALEA

5075PJH100R05-22x40

EAN 4031582379242



画像は元の製品と異なる場合があります

パフォーマンス

回転性能	●●●○○
動きのノイズ	●●●○○
摩擦	●●●●○
耐食性	●●●○○

コア属性

製品名	Galea
ハウジングタイプ	ホイールブレーキ付き自在キャスター
標準	EN12530 - デバイスキャスター
3km/hの耐荷重	100 kg
導電性	いいえ
ステンレス	いいえ
静荷重	200 kg
温度範囲（最小）	-20 °C
最大温度範囲	60 °C
取付高	139 mm
全幅	66 mm
総重量	0.59 kg

ハウジング

ハウジング材質	ポリアミド
フォーク形状	クローズ
旋回ベアリング	2つのボールレース
オフセット	40 mm
旋回半径	128 mm
旋回径	256 mm
ドーム径	59 mm

車輪

本体材質	ポリプロピレン
トレッド材質	熱可塑性ゴム
ベアリング	プレーンベアリング
スレッドガード	スレッドガード付き
直径	100 mm
トレッド幅	30 mm
トレッドの硬度（A）	87 ショアA

フィッティング

フィッティングタイプ	ソリッドステム、丸型
ボルト径	22 mm
ボルト長	40 mm

© Copyright 2026 TENTE International GmbH

GALEA

5075PJH100R05-22x40

EAN 4031582379242

TENTE
BETTER MOBILITY. BETTER LIFE.

製品図面

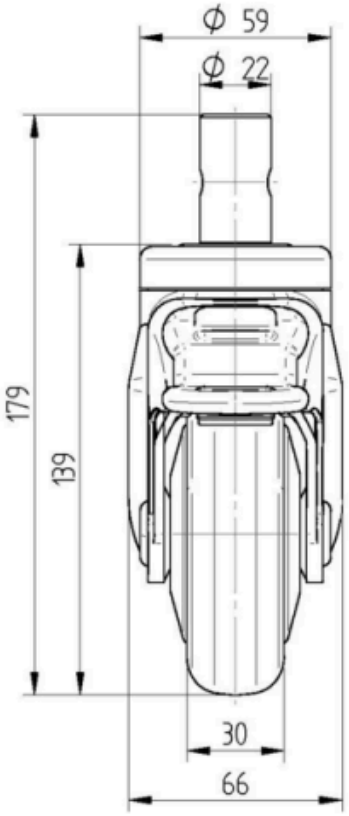

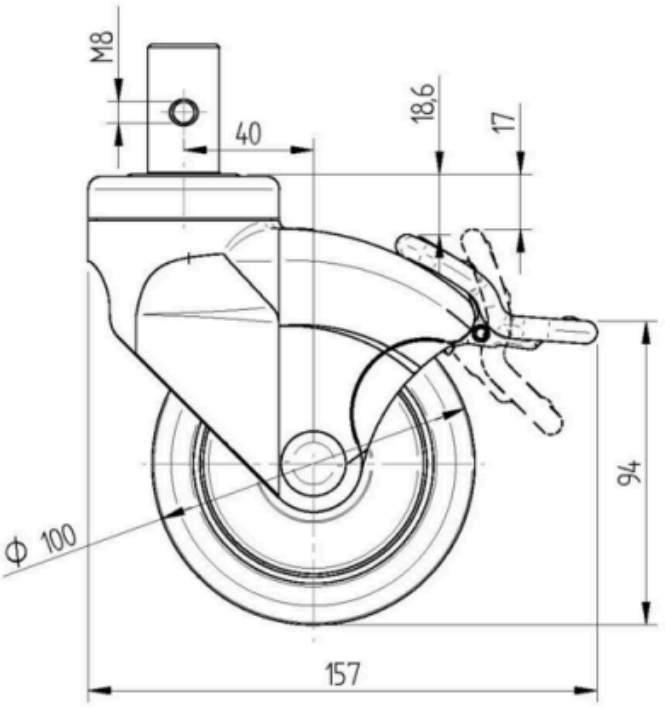

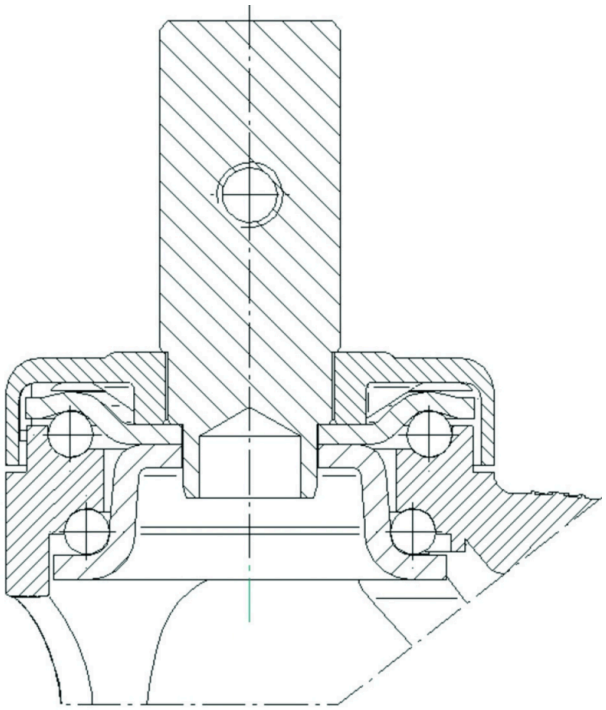

© Copyright 2026 TENTE International GmbH