INFORMACE O PRODUKTU

AGILA

2477PJO075B10-11x31

EAN 4031582403770



Obrázek se může lišit od původního produktu

VÝKON

Valivý odpor	●●●○○
Hlučnost	●●●●○
Opotřebení	●●●○○
Odolné vůči korozi	●●●○○

ZÁKLADNÍ ATRIBUTY

Název produktu	Agila
Typ	Otočné Kolečko s Totální brzda
Norma	EN12530 – Kolečka zařízení
Nosnost 3 km/h	75 kg
Elektrické vodivé	Ne
Nerezové	Ne
Statická Nosnost	150 kg
Rozsah teploty (minimální)	-20 °C
Teplotní rozsah (maximální)	60 °C
Celková výška	103 mm
Stavební výška	43 mm
Celková hmotnost	0,3 kg

UCHYCENÍ

Materiál pouzdra	Ocelový plech, střední
Tvar Vidlice	Široký
Otočné ložisko	dvouřadá kuličková dráha
Barva vidlice	Pasivováno modrou
Vyosení	24 mm
Poloměr otáčení	43 mm
Průměr otáčení	160 mm

KOLO

Materiál středu	Polyprpylen
Materiál běhounu	Termoplastická pryž
Ložisko	Ložisko
Barva Kola	Stříbrně šedá (RAL7001)
Ochranná krytka	Bez pouzdra
Průměr	75 mm
Šířka Běhoun	25 mm
Šířka středu kola	25 mm
Tvrdost Běhoun (A)	87 Shore A

MONTÁŽ

Typ uchycení	Přírubový čep s upínacím kroužkem, s límcem
Průměr Přírubový čep	11 mm
Délka Přírubový čep	31 mm

© Copyright 2026 TENTE International GmbH

AGILA

2477PJO075B10-11x31

EAN 4031582403770

Objednací číslo 00004458

Výkresy produktu

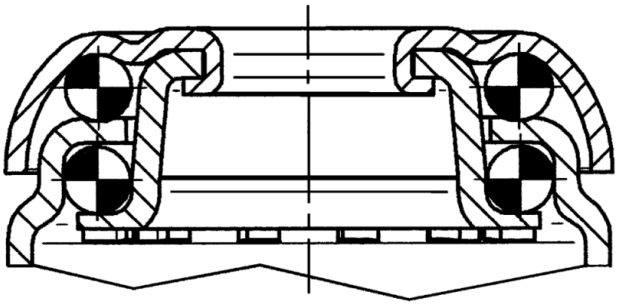

© Copyright 2026 TENTE International GmbH