ZETA REVERSE

468STOP160P63

EAN 4031582398441

Numéro de commande 00860852

BETTER MOBILITY. BETTER LIFE.

PERFORMANCE

Performance de roulage	●●●○○
Bruit de mouvement	●●●○○
Usure	●●●●○
Résistance à la corrosion	●●●○○

ATTRIBUTS DE BASE

Nom du produit	Zeta reverse
Capacité de charge à 4 km/h	800 kg
Capacité de charge à 6 km/h	640 kg
Conducteur d'électricité	no
Inoxydable	no
Capacité de charge statique	1600 kg
Plage de température (minimale)	-30 °C
Plage de température (maximale)	80 °C
Hauteur	200 mm
Largeur totale	96 mm
Poids	3.29 kg

CHAPE

Déport	55 mm
Rayon d'encombrement	135 mm
Diamètre d'encombrement	270 mm
Diamètre du dôme	96 mm

ROUE

Diamètre	160 mm
Largeur du bandage	50 mm
Largeur du corps de roue	50 mm

RACCORD

Longueur de la platine	137 mm
Largeur de la platine	105 mm
Longueur des trous de la platine (minimum)	75 mm
Longueur des trous de la platine (maximum)	80 mm
Largeur des trous de la platine (minimum)	75 mm
Largeur des trous de la platine (maximum)	105 mm
Diamètre des trous de la platine	11 mm

© Copyright 2026 TENTE International GmbH

ZETA REVERSE

468STOP160P63

EAN 4031582398441

Numéro de commande 00860853
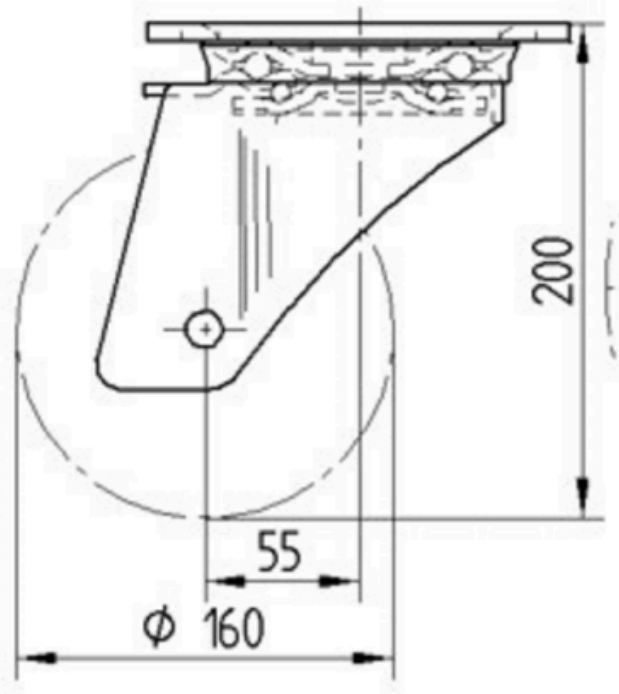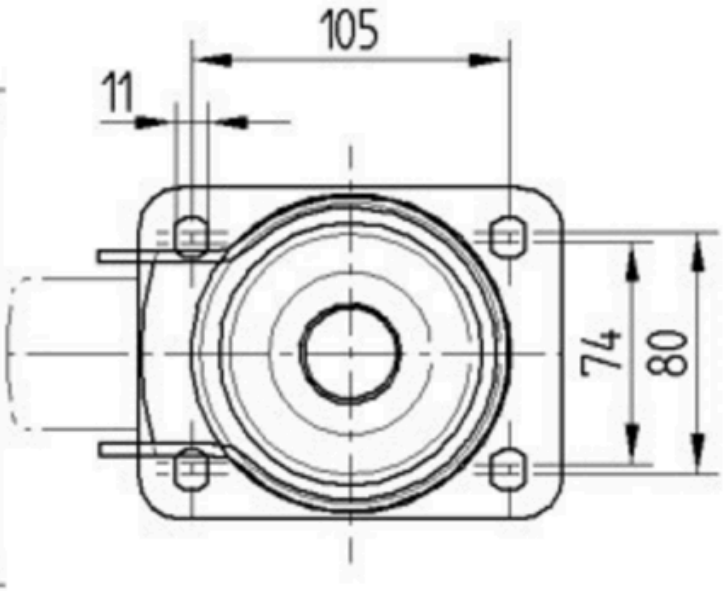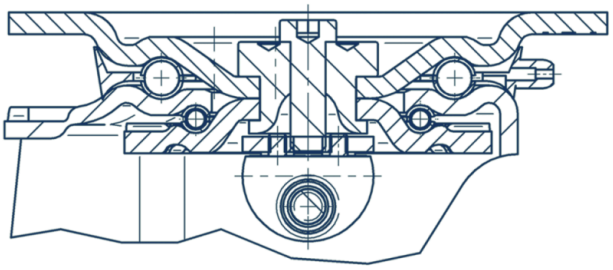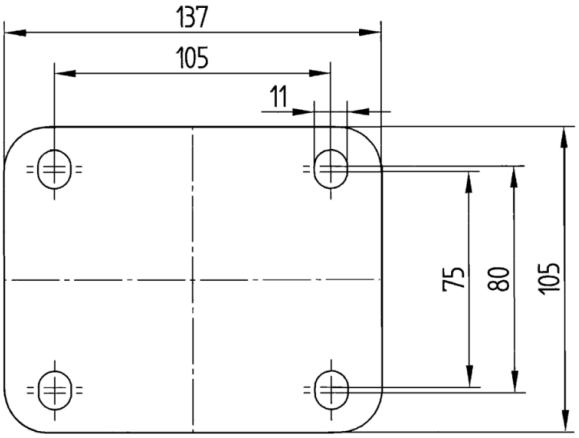
Product Drawings