INFORMAÇÕES DO PRODUTO

KAPPA LOAD

9652ITP250P63 CL67

EAN 4031582314878



A imagem pode diferir do produto original

DESEMPENHO

Desempenho do rolamento	●●●●○
Ruído de movimento	●●●○○
Desgaste	●●●●○
Resistência à corrosão	●●●●○

ATRIBUTOS PRINCIPAIS

Nome do produto	Kappa load
Tipo	Rodízio giratório com travão total, extremidade do rodízio
Padrão	EN12532 - Equipamentos de Transporte
Capacidade de carga a 4 km/h	1000 kg
Capacidade de carga a 6 km/h	800 kg
Elétrico condutivo	Não
Aço inoxidável	Não
Capacidade de carga estática	2000 kg
Intervalo de temperatura (mínimo)	-10 °C
Intervalo de temperatura (Máximo)	60 °C
Altura total	305 mm
Largura geral	116 mm
Peso geral	6,05 kg

SUPORTE

Material da caixa	Ferro fundido ou forjado, pesado
Em Forma de Garfo	Amplo, Reforçado
Rolamento giratório	Rolamento axial de esferas
Cor	Passivada a azul
Offset	61 mm
Raio giratório	187,5 mm
Interferência giratória	375 mm
Lubrication nipple	1
Diâmetro do dome	111 mm

RODA

Material do centro da roda	Alumínio
Material do piso da roda	Poliuretano, Fundido
Rolamento	Rolamento de esferas de precisão
Eixo	Aparafusado com porca
Cor da Roda	Amarelo mel (RAL1005)
Anti-fios	Sem anti-fios
Diâmetro	250 mm
Largura do Piso	55 mm
Largura do corpo	55 mm
Dureza do Piso (A)	92 Shore A
Dureza do Piso (D)	42 Shore D

ENCAIXE

Tipo de fixação	Placa de fixação retangular
Comprimento da placa	135 mm
Largura da placa	110 mm
Comprimento do furo da placa (mínimo)	75 mm
Comprimento do furo da placa (Máximo)	80 mm
Largura do furo da placa (Mínimo)	75 mm
Largura do furo da placa (Máximo)	105 mm
Diâmetro do furo da placa	11 mm

© Copyright 2026 TENTE International GmbH

KAPPA LOAD

9652ITP250P63 CL67

EAN 4031582314878

Número de encomenda 00830404

Desenhos do produto

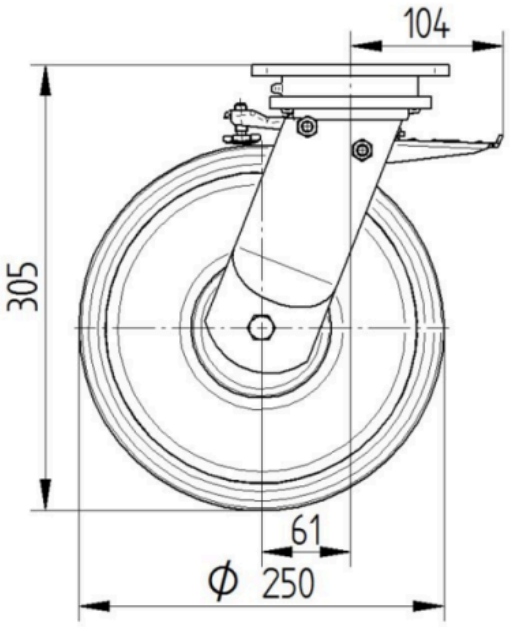

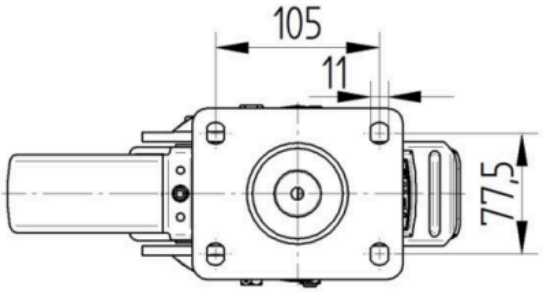

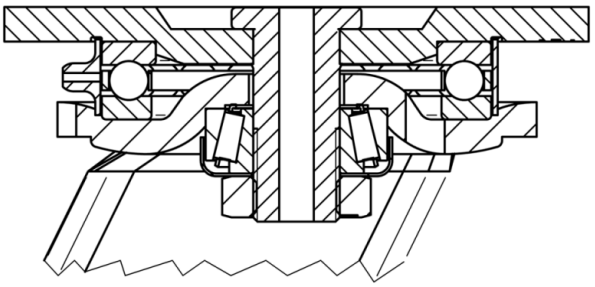

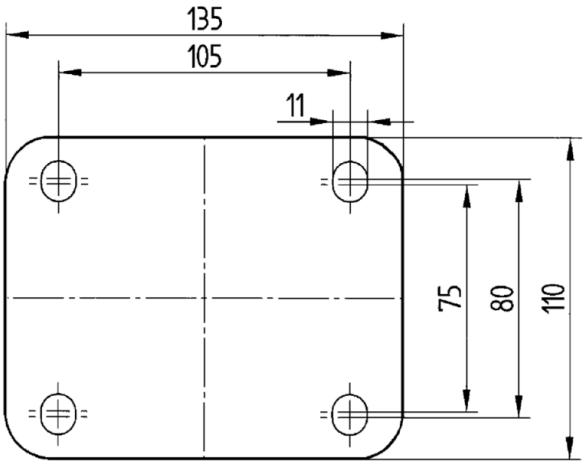

© Copyright 2026 TENTE International GmbH