产品信息

AGILA

2477PJP075P40

EAN 4031582050431



图片可能与原产品不同

表现

滚动性能	●●●○○
运动噪音	●●●●○
损耗	●●●○○
耐腐蚀性	●●●○○

核心属性

产品名称	Agila
外壳类型	带全锁的旋转脚轮
标准	EN12530 - 设备脚轮
3 km/h的载重	75 kg
导电	否
不锈	否
静态载重	150 kg
温度范围（最低）	-20 °C
最高温度范围	60 °C
总高	100 mm
总宽度	43 mm
总重量	0.34 kg

支架

外壳材料	钢板，中号
支架形状	宽
旋转轴承	两个钢珠滚道
颜色	蓝色钝化
偏移量	24 mm
旋转半径	80 mm
转向干涉	160 mm
圆顶直径	43 mm

轮子

轮体材料	聚丙烯
胎面材料	热塑性橡胶
轴承	精密滚珠轴承
轮子颜色	银灰色 （RAL7001）
侧盖	带螺纹防护装置
直径	75 mm
胎面宽度	25 mm
轮体宽度	25 mm
胎面硬度 （A）	87 岸 A

固定件

固定件类型	方形板
上板长	60 mm
上板宽	60 mm
上板孔长度（最小）	38 mm
上板孔长度（最大）	48 mm
上板孔宽度（最小）	38 mm
上板孔宽度（最大）	48 mm
上板孔直径	6.3 mm

© Copyright 2026 TENTE International GmbH

AGILA

2477PJP075P40

EAN 4031582050431

订单号 00004470

产品图纸

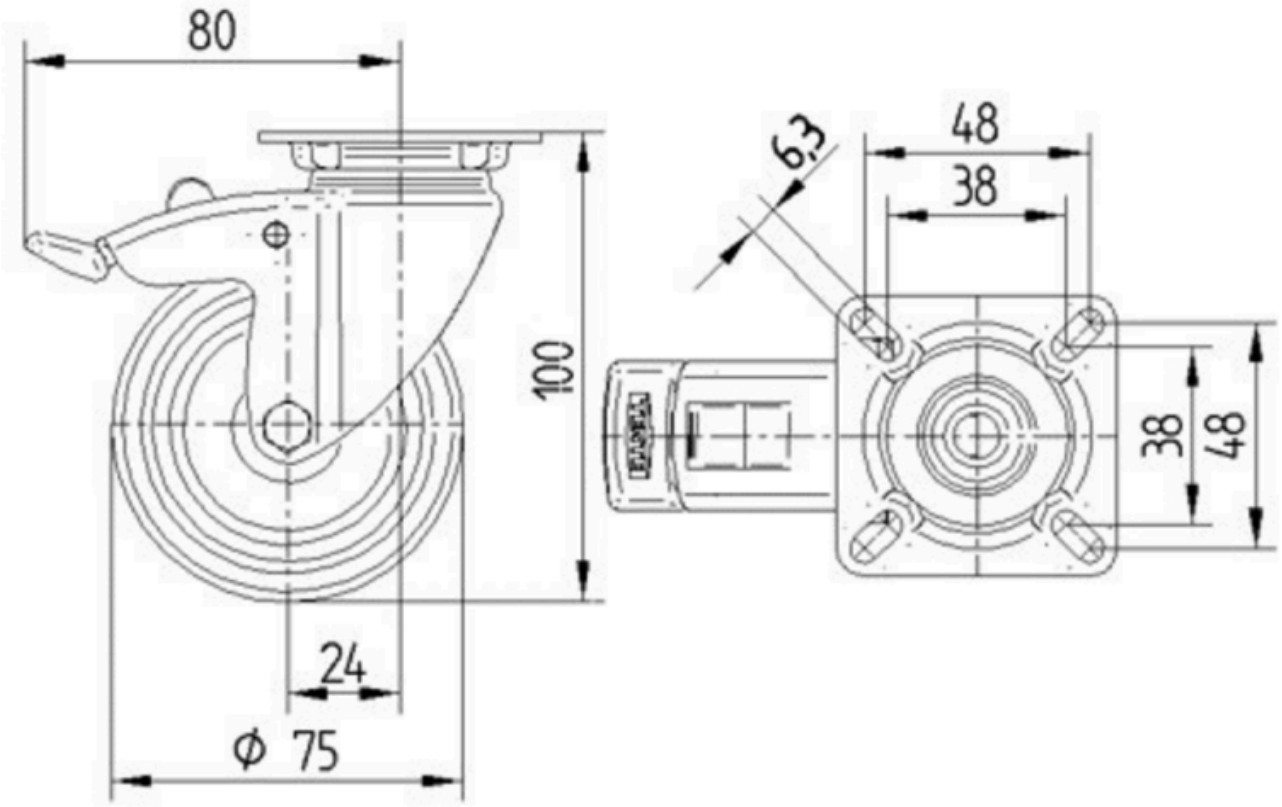

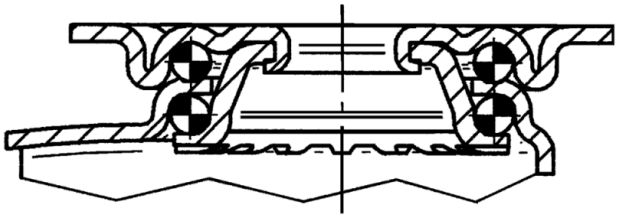

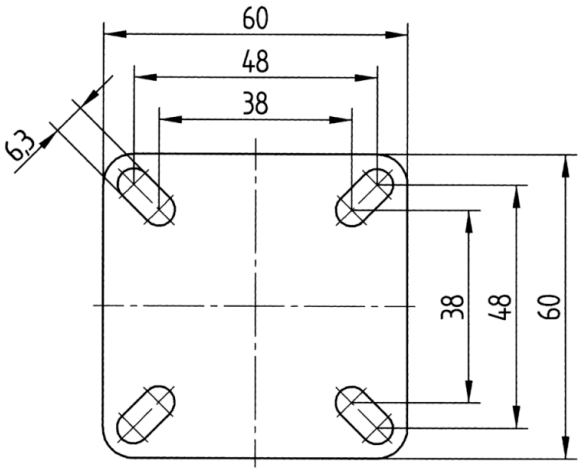

© Copyright 2026 TENTE International GmbH