PRODUKTINFORMATION

PURETECH

PVR 100x35-Ø12

EAN 4031582321258



Billedet kan afvige fra det oprindelige produkt

HJUL

Fælgmateriale	Polypropylen
Hjulbanemateriale	Massiv gummi, sort
Leje	Rulleleje
Hjul farve	Grafit sort (RAL9011)
Trådfang	Uden trådfang
Diameter	100 mm
Hjulbane bredde	35 mm
Aksel Huldiameter	12 mm
Navlængde	44,4 mm
Fælgbredde	35 mm
Hårdhed af Hjulbane (A)	80 Shore A

YDEEVNE

Rullemodstand	●●●○○
Kørselsstøj	●●●●○
Abrasion	●●●○○
Rustbeskyttelse	●●●○○

PRIMÆRE EGENSKABER

Produktnavn	Puretech
Type	Hjul
Standard	EN12532 – Transportudstyr
Belastning ved 4 km/t	75 kg
Elektrisk ledende	Nej
Rustfri	Nej
Belastning Statisk	150 kg
Temperaturområde (minimum)	-20 °C
Temperaturområde (maksimum)	60 °C
Samlet vægt	0,23 kg

© Copyright 2026 TENTE International GmbH

PURETECH

PVR 100x35-Ø12

EAN 4031582321258

Bestillingsnummer 00004952

Produkttegninger

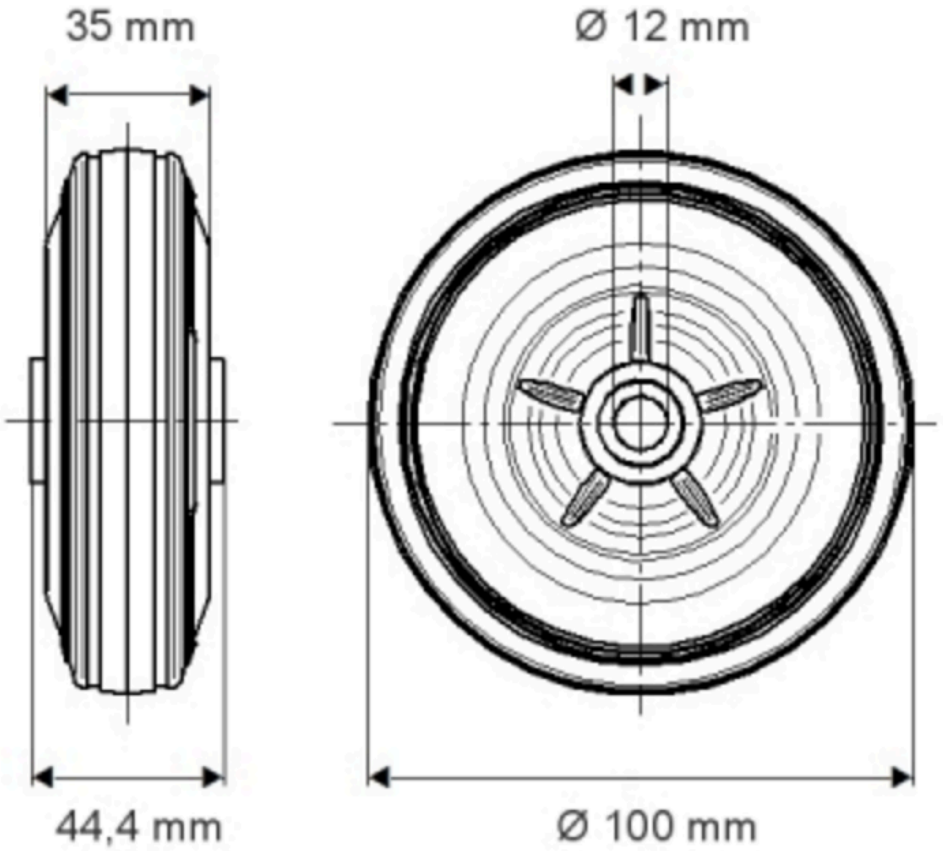

© Copyright 2026 TENTE International GmbH