INFORMACIÓN DEL PRODUCTO

GALEA

5071PJP100P30-10

EAN 4031582378849



La imagen puede diferir del producto original

RENDIMIENTO

Rendimiento del rodillo	●●●●○
Ruido de movimiento	●●●●○
Desgaste	●●●●○
Resistencia a la corrosión	●●●○○

ATRIBUTOS PRINCIPALES

Nombre del producto	Galea
Tipo	Rueda giratoria con Freno direccional
Estándar	EN12530 - Dispositivos Ruedas
Capacidad de carga a 3 km/h	100 kg
Conductivo eléctrico	No
Inoxidable	No
Capacidad de carga estática	200 kg
Rango de temperatura (mínimo)	-20 °C
Rango de temperatura (máximo)	60 °C
Altura total	139 mm
Ancho total	66 mm
Peso total	0.48 kg

SOPORTE

Material de la carcasa	Poliamida
Forma de Horquilla Forma	Cerrado
Rodamiento giratorio	Dos carreras de bolas
Desplazamiento	40 mm
Radio de giro	128 mm
Interferencia de giro	256 mm
Diámetro del domo	59 mm

ARO

Material del cuerpo	Polipropileno
Material de la banda de rodadura	Goma termoplástica
Cojinete	Rodamiento de bolas de precisión
Protectores de hilo	Con protector de roscas
Diámetro	100 mm
Ancho de Banda de rodadura	30 mm
Dureza de la Banda de rodadura (A)	87 Shore A

AJUSTE

Tipo de ajuste	Agujero para tornillo
Diámetro del agujero del Perno	10 mm

© Copyright 2026 TENTE International GmbH

GALEA

5071PJP100P30-10

EAN 4031582378849

BETTER MOBILITY. BETTER LIFE.

Planos del producto

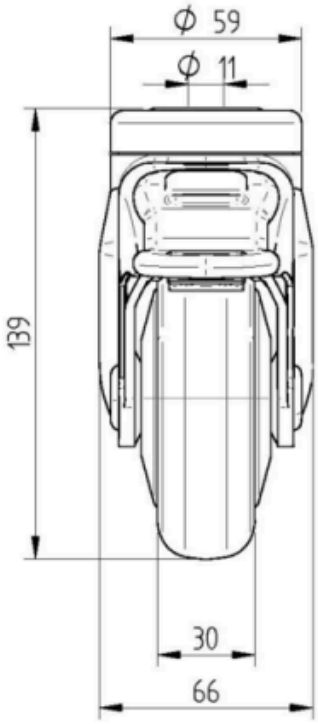

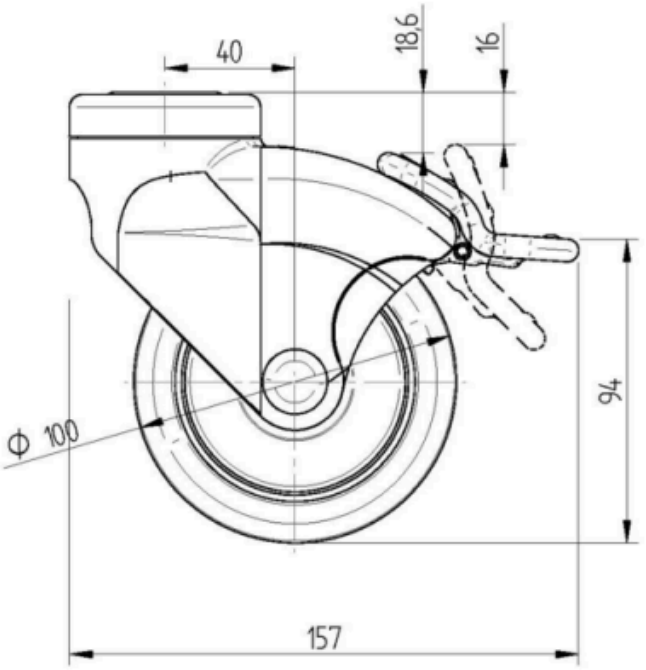

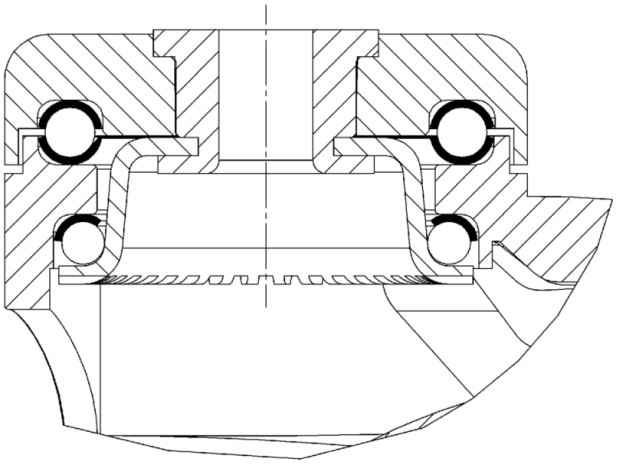

© Copyright 2026 TENTE International GmbH