製品情報

AGILA TWIN

2976PJH075P54 offset-28 no-Cr-VI

EAN 4031582302875

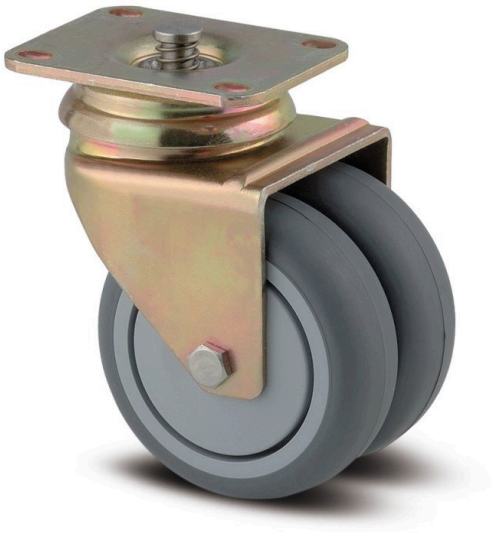

画像は元の製品と異なる場合があります

パフォーマンス

回転性能	●●●○○
動きのノイズ	●●●●○
摩擦	●●●○○
耐食性	●●●○○

コア属性

製品名	Agila twin
ハウジングタイプ	センターロック、トータルロック付き自在キャスター
標準	EN12530 - デバイスキャスター
3km/hの耐荷重	100 kg
導電性	いいえ
ステンレス	いいえ
静荷重	200 kg
温度範囲（最小）	-20 °C
最大温度範囲	60 °C
取付高	103 mm
全幅	71 mm
総重量	0.58 kg

ハウジング

ハウジング材質	スチール、中量系
フォーク形状	双輪ハウジング
旋回ベアリング	2つのボールレース
ハウジング色	黄色被膜保護
オフセット	28 mm
旋回半径	65.5 mm
旋回径	131 mm
ドーム径	65 mm

車輪

本体材質	ポリプロピレン
トレッド材質	熱可塑性ゴム
ベアリング	プレーンベアリング
車輪色	スレートグレー（RAL7015）
スレッドガード	スレッドガード付き
直径	75 mm
トレッド幅	25 mm
ボディ幅	25 mm
トレッドの硬度（A）	87 ショアA

フィッティング

フィッティングタイプ	ブレーキ機構付き長方形プレート
プレート長	70 mm
プレート幅	55 mm
プレート穴長（最小）	51 mm
プレート穴長（最大）	41 mm
プレート穴幅（最小）	51 mm
プレート穴幅（最大）	57 mm
プレート穴径	5.5 mm

© Copyright 2026 TENTE International GmbH

製品情報

AGILA TWIN

2976PJH075P54 offset-28 no-Cr-VI

EAN 4031582302875

注文番号 00028313

製品図面

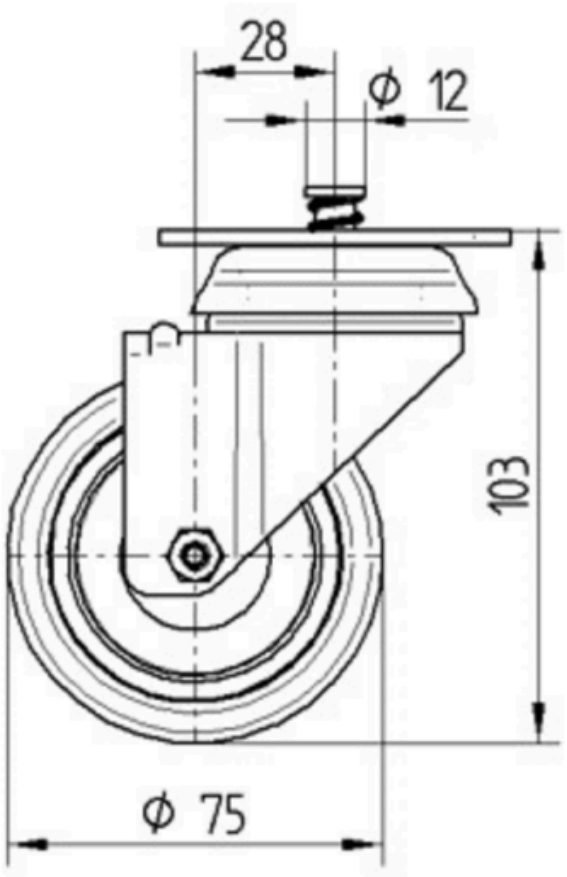

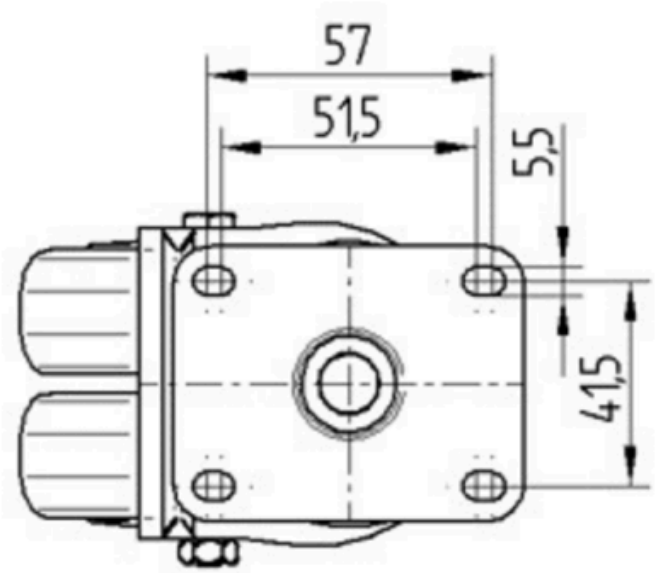

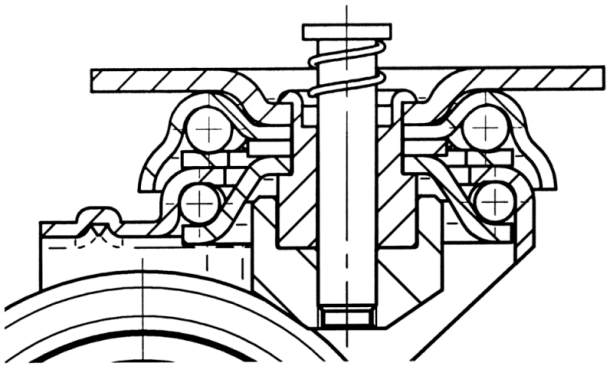

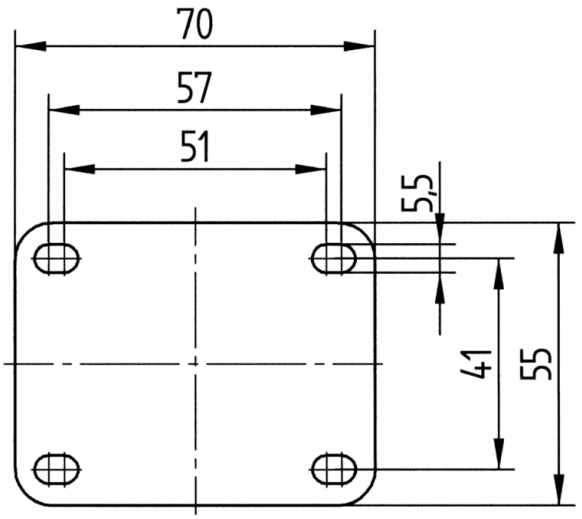

© Copyright 2026 TENTE International GmbH